和同除雪機

SX1092T
パーツリスト

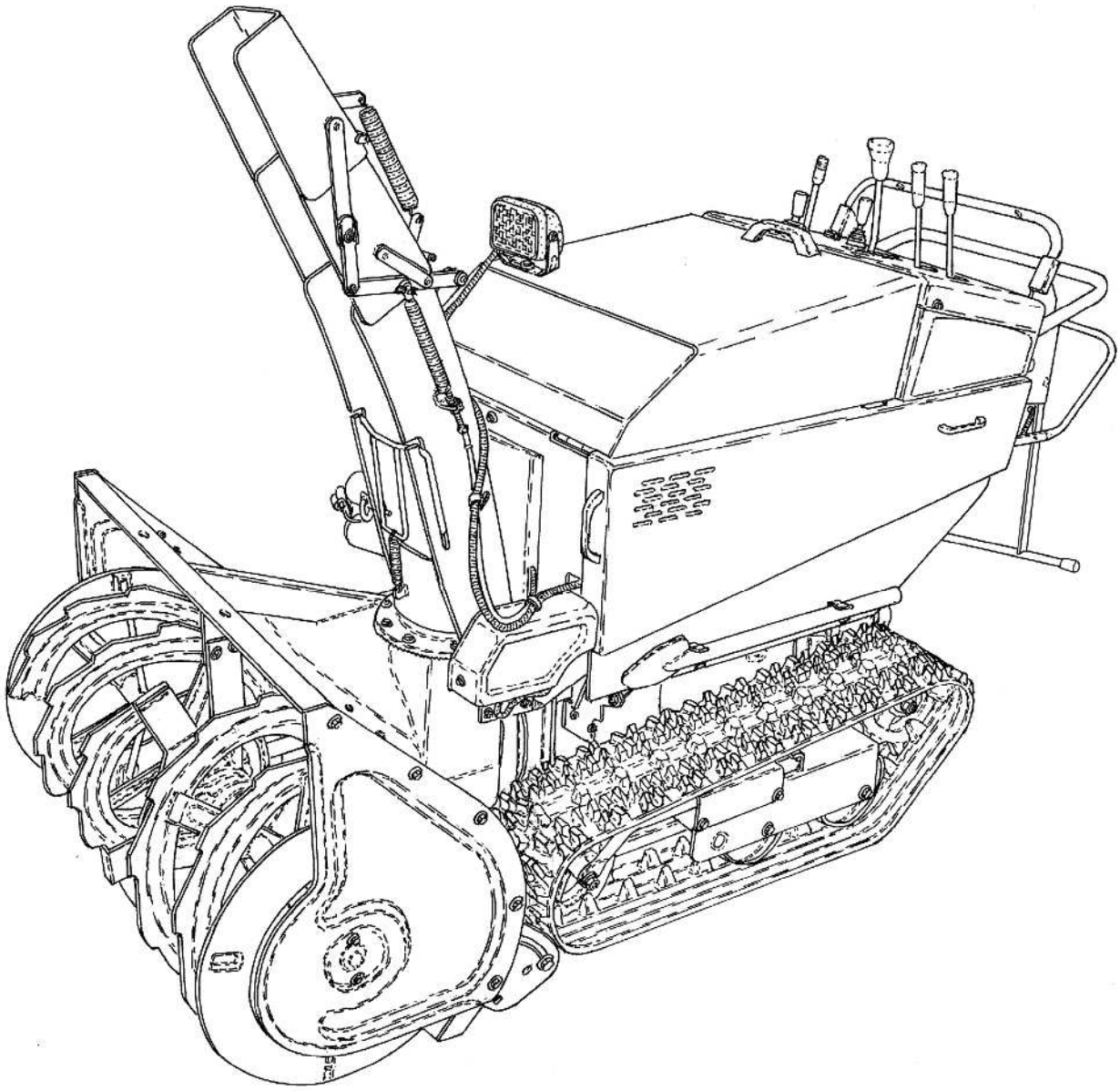

2022年 5月 30日
2023年 6月 14日 更新1
2026年 5月 9日 更新2

B80-030　SX1092T　ﾜﾄﾞｰ除雪機

ﾊﾟｰﾂﾘｽﾄ目次

ﾊﾟｰﾂﾘｽﾄID	ﾌﾞﾛｯｸ名	ﾊﾟｰﾂﾘｽﾄID	ﾌﾞﾛｯｸ名
B80-030-01	ｴﾝｼﾞﾝ周囲関係	B80-030-70-1	ｺﾝﾄﾛｰﾙﾎﾞｯｸｽ・ｻｲﾄﾞｸﾗｯﾁ関係1
B80-030-10	ﾐｯｼｮﾝ周囲関係	B80-030-70-2	ｺﾝﾄﾛｰﾙﾎﾞｯｸｽ・ｻｲﾄﾞｸﾗｯﾁ関係2
B80-030-20	ｸﾛｰﾗ関係	B80-030-71-1	変速ﾚﾊﾞｰ関係1
B80-030-30-1	除雪部：ﾌﾚｰﾑ関係 1	B80-030-71-2	変速ﾚﾊﾞｰ関係2
B80-030-30-2	除雪部：ﾌﾚｰﾑ関係 2	B80-030-72-1	ﾒｲﾝ・ｵｰｶﾞ・ｸﾗｯﾁ関係1
B80-030-31	除雪部：ｼｭｰﾀ関係	B80-030-72-2	ﾒｲﾝ・ｵｰｶﾞ・ｸﾗｯﾁ関係2
B80-030-32	除雪部：ﾌﾞﾛﾜ関係	B80-030-74	始動牽制ｽｲｯﾁ
B80-030-33	除雪部：ｵｰｶﾞ関係	B80-030-80-1	電装関係1
B80-030-40	ﾒｲﾝﾌﾚｰﾑ・ｼﾘﾝﾀﾞｰ関係	B80-030-80-2	電装関係2
B80-030-41-1	ｶﾊﾞｰ関係 1	B80-030-90	ﾏｰｸ・付属関係
B80-030-41-2	ｶﾊﾞｰ関係 2	B80-030-91	ﾗﾍﾞﾙ(安全)関係
B80-030-60	走行ﾃﾝｼｮﾝ・ｶｳﾝﾀｰｼｬﾌﾄ		
B80-030-61	ﾌﾞﾛﾜﾃﾝｼｮﾝ関係		

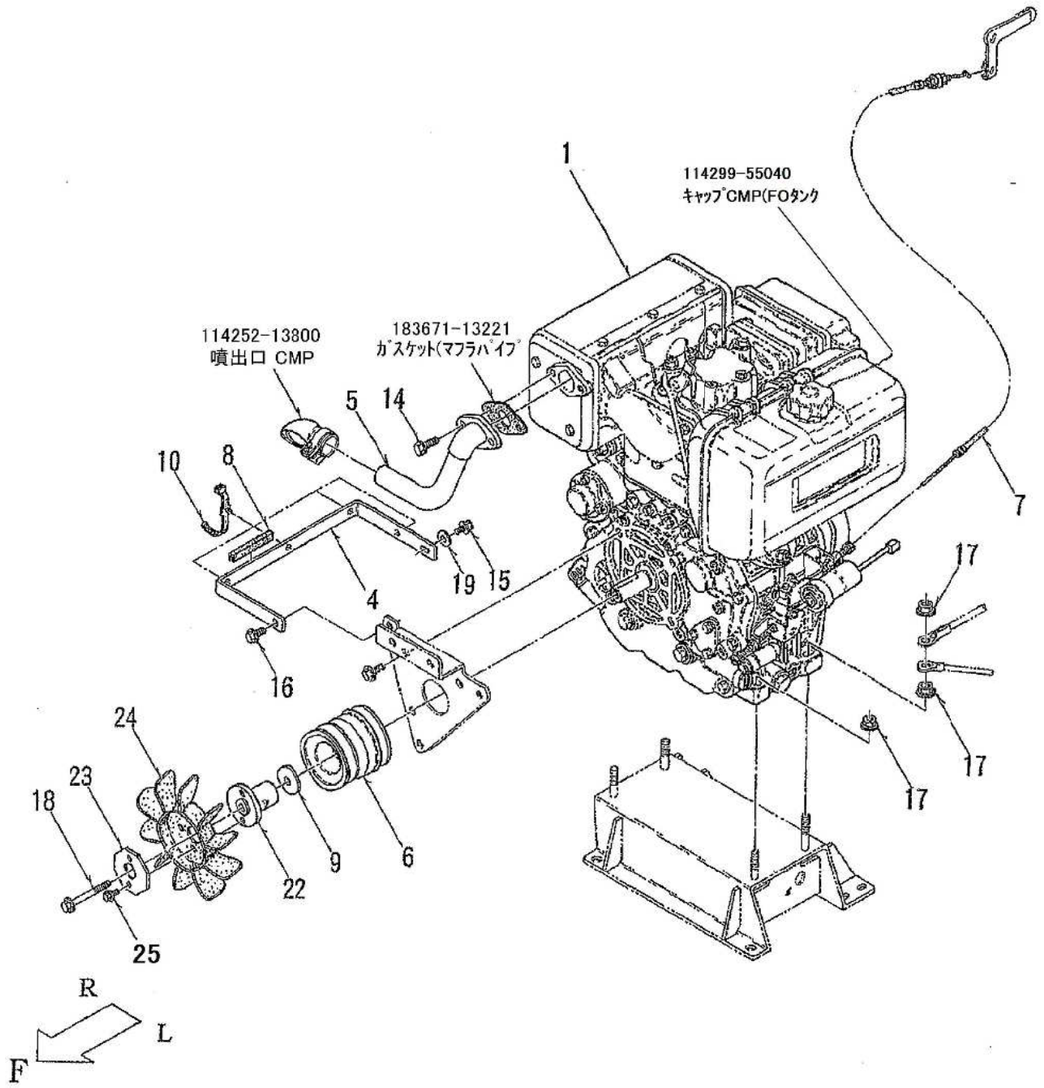

No	品番	品名	処理	個数	備考	適用号機	明細
1	01001-B65-**006**	エンジンL100V6-DEWW2		1	ディーゼルエンジンオイル10W-30　CD級以上　1.5ℓ		1
4	01903-B65-800	ハーネスステー	B2	1			31
5	02400-B44-001	EXパイプL1 COMP	H0	1			11
6	02901-B66-700	エンジンプーリー1B40	B3M	1			21
7	77300-B44-051	スロットルワイヤー COMP		1			5
8	85901-B65-000	玉ナシ溝ゴム12×80		1			32
9	91251-0840451	マルサガネ 8×40×4.5	M1	1			23
10	91314-119P7	ケーブルストラップ 1-19P7		4			33
14	93000-0802517	コガタバネB 8×25(7T		2	販売単位：10		12
15	93100-0601217	フランジB 6×12		1	販売単位：10		36
16	93100-0801617	フランジB 8×16		1	販売単位：10		34
17	94006-10410	フランジN 10×1.25		5	販売単位：10		2
18	93100-0807017	フランジB 8×70		1			24
19	94101-06015	ダイマルW 6		1	販売単位：10		35
22	02300-B65-801	ファンボス COMP	B2	1			22
23	02902-B65-**000**	フィキシングプレート	B2	1			26
24	10007-M56-000	7インチクーリングファン右用		1			25
25	93100-0601217	フランジB 6×12		2	販売単位：10		27

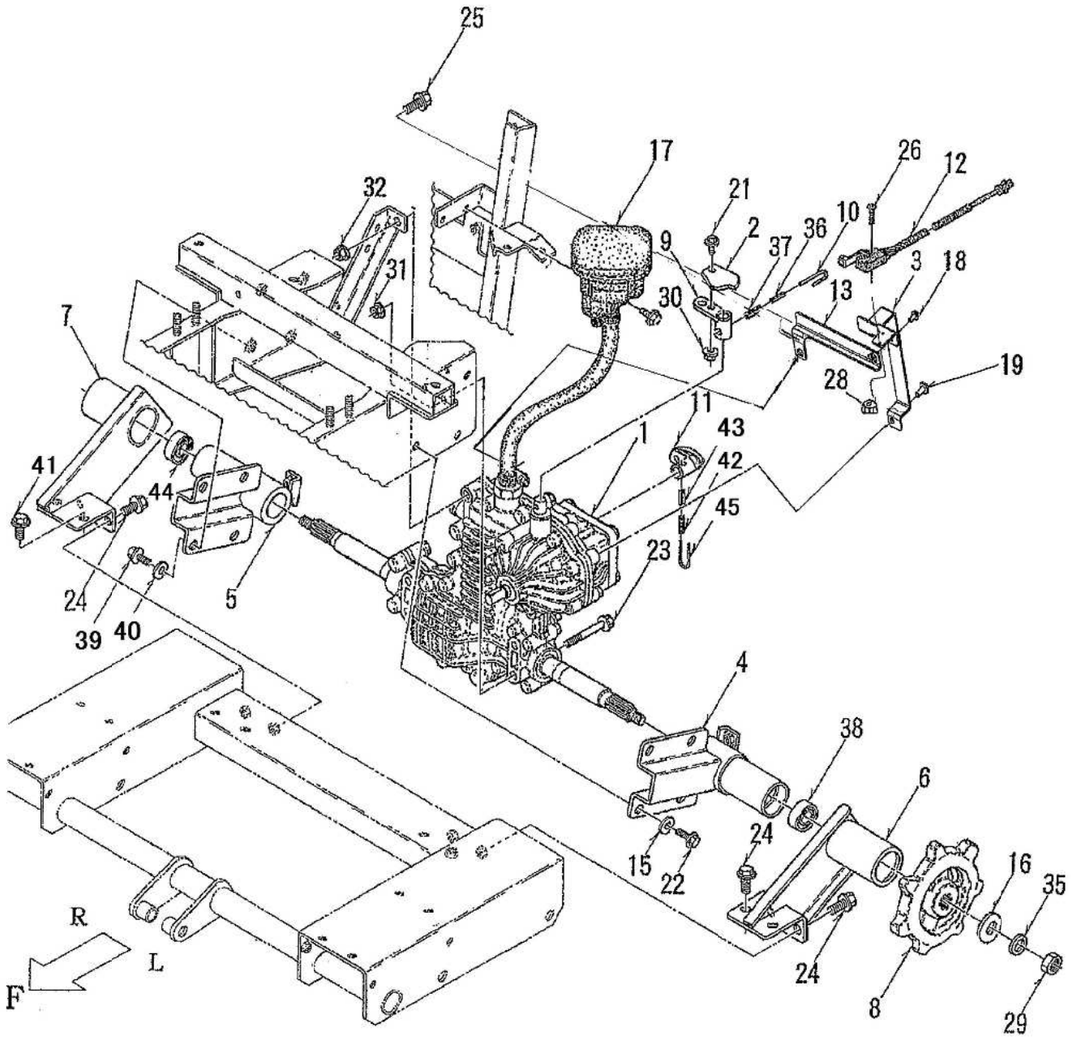

No	品番	品名	処理	個数	備考	適用号機	明細
1	10001-B66-**002**	ﾐｯｼｮﾝ SB-75HN		1	ﾃﾞｨｰｾﾞﾙｴﾝｼﾞﾝｵｲﾙ10W-30　CD級以上 2.8ℓ		1001
2	16901-B66-801	ｾﾝｻｰｶﾑ	B2	1			1015
3	16901-B81-**000**	ｾﾝｻｰﾌﾞﾗｹｯﾄ	B2	1			1021
4	21200-B66-800	ﾐｯｼｮﾝｻﾎﾟｰﾄL COMP	B2	1			2011
5	21300-B66-800	ﾐｯｼｮﾝｻﾎﾟｰﾄR COMP	B2	1			2021
6	22100-B66-800	ｱｸｽﾙｻﾎﾟｰﾄL COMP	B2	1			2041
7	22200-B66-800	ｱｸｽﾙｻﾎﾟｰﾄR COMP	B2	1			2051
8	26901-B07-801	ﾄﾞﾗｲﾌﾞｽﾌﾟﾛｹｯﾄ	B2	2			2031
9	75300-B66-**003**	主変速ｱｰﾑ COMP	B2	1			1011
10	75913-B18-000	ﾂﾂﾞﾘ線　1.2×100		1			1014
11	76800-B43-**000**	副変速ｱｰﾑ COMP	B2	1			1031
12	83100-B10-000	ｼｭｰﾄｾﾝｶｲｽｲｯﾁ		1			1022
13	16100-B81-**000**	ｾﾝｻｰｽﾃｰ COMP	B2	1			1019
15	91251-0820261	ﾏﾙｻﾞｶﾞﾈ 8×20×2.6	M1	4			2013
16	91251-1440451	ﾏﾙｻﾞｶﾞﾈ 14×40×4.5	M1	2			2032
18	93100-0601617	ﾌﾗﾝｼﾞB 6×16		1	販売単位：10		1028
19	93100-0801617	ﾌﾗﾝｼﾞB 8×16		1	販売単位：10		1029
21	93100-0601617	ﾌﾗﾝｼﾞB 6×16		1	販売単位：10		1016
22	93100-0802017	ﾌﾗﾝｼﾞB 8×20		4	販売単位：10		2014
23	93100-0807017	ﾌﾗﾝｼﾞB 8×70		4			1004
24	93300-1002017	ﾌﾗﾝｼﾞB 10×1.25×20		4	販売単位：10		2042
25	93300-1005017	ﾌﾗﾝｼﾞB 10×1.25×50		1			1002
26	83901-B10-000	SLﾎﾞﾙﾄM3×20		2			1023
28	94002-03410	ﾌﾗﾝｼﾞN3		2	販売単位：10		1026
29	94001-14411	N 14(1		2			2034
30	94002-06410	ﾌﾗﾝｼﾞN 6		1	販売単位：10		1017
31	94002-08410	ﾌﾗﾝｼﾞN 8		4	販売単位：10		1005
32	94006-10410	ﾌﾗﾝｼﾞN 10×1.25		1	販売単位：10		1003
35	94111-14012	ﾊﾞﾈW 14		2			2033
36	94319-35025	ｽﾌﾟﾘﾝｸﾞﾋﾟﾝ 3.5×25		1	販売単位：10		1012
37	94319-60025	ｽﾌﾟﾘﾝｸﾞﾋﾟﾝ 6×25		1	販売単位：10		1013
38	96105-06004	ﾍﾞｱﾘﾝｸﾞ 6004UU		1			2012
39	93100-0802017	ﾌﾗﾝｼﾞB 8×20		4	販売単位：10		2024
40	91251-0820261	ﾏﾙｻﾞｶﾞﾈ 8×20×2.6	M1	4			2023
41	93300-1002017	ﾌﾗﾝｼﾞB 10×1.25×20		4	販売単位：10		2052
42	94319-35025	ｽﾌﾟﾘﾝｸﾞﾋﾟﾝ 3.5×25		1	販売単位：10		1032
43	94319-60025	ｽﾌﾟﾘﾝｸﾞﾋﾟﾝ 6×25		1	販売単位：10		1033
44	96105-06004	ﾍﾞｱﾘﾝｸﾞ 6004UU		1			2022
45	75913-B18-000	ﾂﾂﾞﾘ線　1.2×100		1			1034
17-1	1N3021-23060	ｷｬｯﾌﾟ(ｻﾌﾞﾀﾝｸ		1			
17-2	1N3021-23070	ﾀﾞｲﾔﾌﾗﾑ(ｻﾌﾞﾀﾝｸ		1			

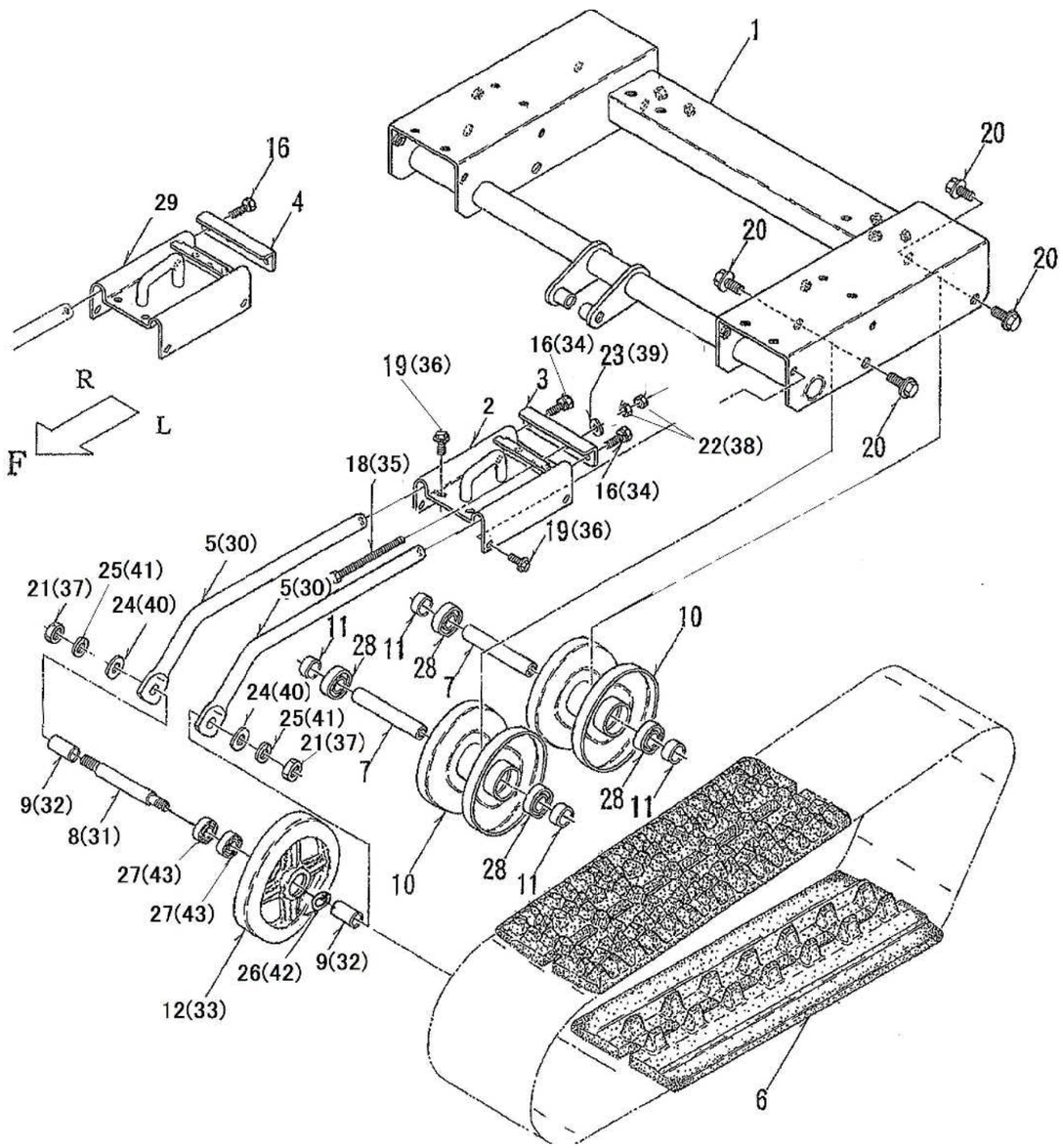

No	品番	品名	処理	個数	備考	適用号機	明細
1	21100-B66-802	ｸﾛｰﾗﾌﾚｰﾑ COMP	B2	1			2101
2	21400-B66-801	ﾋﾞｰﾑｻﾎﾟｰﾄﾌﾞﾗｹｯﾄCOMP	B2	1			2121
3	21901-B66-800	ﾃﾝｼｮﾝﾋﾞｰﾑｻﾎﾟｰﾄ L	B2	1			2132
4	21902-B66-800	ﾃﾝｼｮﾝﾋﾞｰﾑｻﾎﾟｰﾄ R	B2	1			2152
5	21903-B66-800	ﾋﾞｰﾑｻﾎﾟｰﾄ	B2	2			2128
6	23901-A31-003	ｺﾞﾑｸﾛｰﾗ 200×27×72RR		2			2001
7	24901-B50-000	ﾎｲｰﾙｼｬﾌﾄ		4			2103
8	24901-B66-000	ﾎｲｰﾙｼｬﾌﾄ		1			2126
9	24902-B66-800	ｶﾗｰ 17×39	B2	2			2127
10	26100-B50-801	ﾘﾔｰﾎｲﾙ COMP	B2	4			2102
11	26901-B50-000	ｶﾗｰ 20×12.5		8			2104
12	26902-A02-800	ﾌﾛﾝﾄﾎｲﾙ	B2	1			2123
16	91219-0825010	ｺｶﾞﾀﾊﾞﾈﾌﾟﾚｺｰﾄB 8×25		2	販売単位：10		2133
18	92001-0812014	B 8×120		1			2154
19	93100-0801617	ﾌﾗﾝｼﾞB 8×16		8	販売単位：10		2122
20	93300-1202517	ﾌﾗﾝｼﾞB 12×1.25×25		8			2106
21	94001-12412	N 12(2		2	販売単位：10		2131
22	94003-08412	ｺｶﾞﾀN 8(2		2	販売単位：10		2136
23	94101-08010	ﾐｶﾞｷW 8		1	販売単位：10		2135
24	94101-12010	ﾐｶﾞｷW 12		2	販売単位：10		2129
25	94111-12012	ﾊﾞﾈW 12		2	販売単位：10		2130
26	94520-35080	Cｱﾅﾄﾒﾜ 35		1	販売単位：10		2125
27	96105-06003	ﾍﾞｱﾘﾝｸﾞ 6003UU		2			2144
28	96105-06004	ﾍﾞｱﾘﾝｸﾞ 6004UU		8			2105
29	21400-B66-801	ﾋﾞｰﾑｻﾎﾟｰﾄﾌﾞﾗｹｯﾄCOMP	B2	1			2141
30	21903-B66-800	ﾋﾞｰﾑｻﾎﾟｰﾄ	B2	2			2148
31	24901-B66-000	ﾎｲｰﾙｼｬﾌﾄ		1			2146
32	24902-B66-800	ｶﾗｰ 17×39	B2	2			2147
33	26902-A02-800	ﾌﾛﾝﾄﾎｲﾙ	B2	1			2143
34	91219-0825010	ｺｶﾞﾀﾊﾞﾈﾌﾟﾚｺｰﾄB 8×25		2	販売単位：10		2153
35	92001-0812014	B 8×120		1			2134
36	93100-0801617	ﾌﾗﾝｼﾞB 8×16		8	販売単位：10		2142
37	94001-12412	N 12(2		2	販売単位：10		2151
38	94003-08412	ｺｶﾞﾀN 8(2		2	販売単位：10		2156
39	94101-08010	ﾐｶﾞｷW 8		1	販売単位：10		2155
40	94101-12010	ﾐｶﾞｷW 12		2	販売単位：10		2149
41	94111-12012	ﾊﾞﾈW 12		2	販売単位：10		2150
42	94520-35080	Cｱﾅﾄﾒﾜ 35		1	販売単位：10		2145
43	96105-06003	ﾍﾞｱﾘﾝｸﾞ 6003UU		2			2124

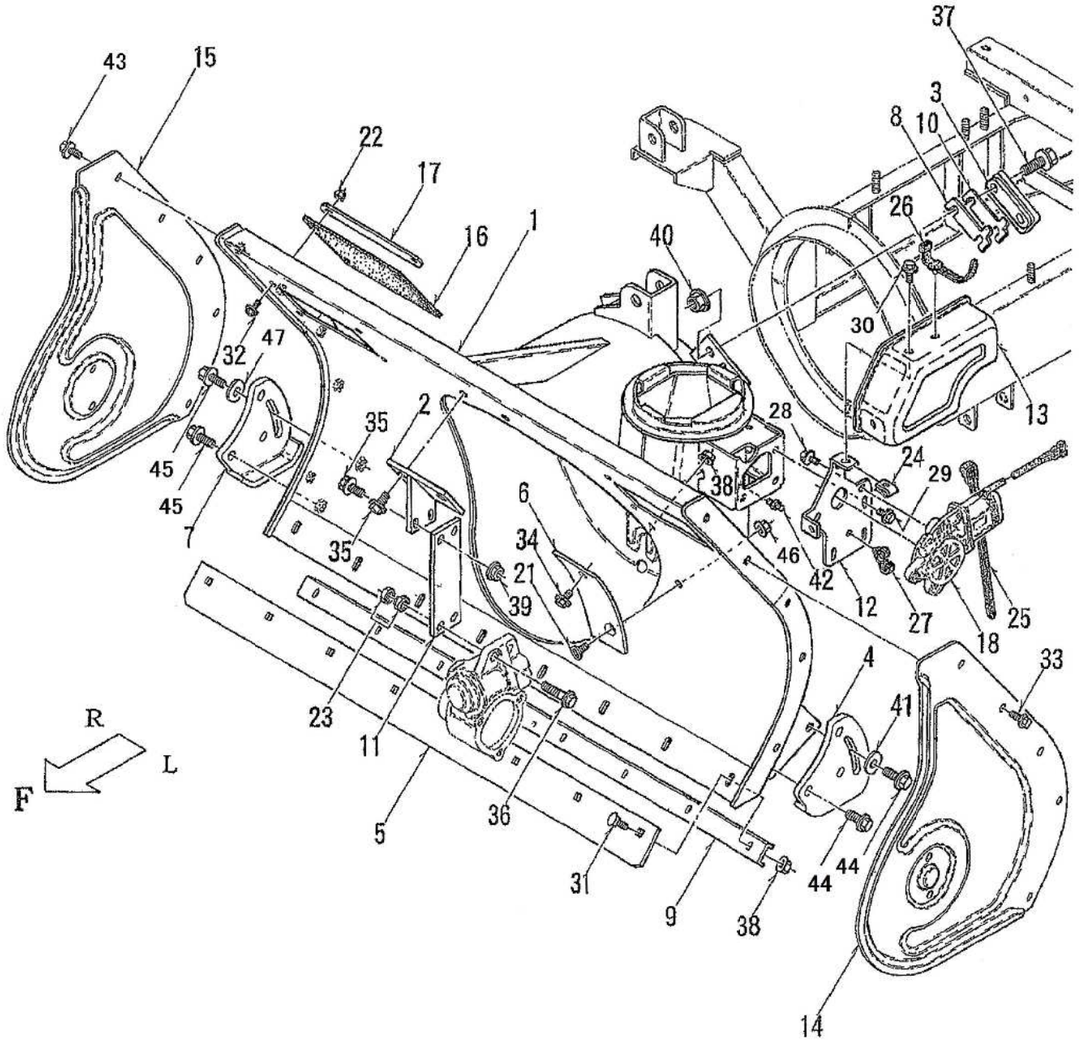

No	品番	品名	処理	個数	備考	適用号機	明細
1	31100-B66-**034L**	除雪ﾌﾚｰﾑ PL ASSY	R6M	1	ｵｰｶﾞ危険ﾗﾍﾞﾙ貼付済		3001
2	31200-B50-601	ｵｰｶﾞｷﾞﾔｹｰｽｻﾎﾟｰﾄ COMP	B4	1			3092
3	31400-B18-800	ﾛｰﾘﾝｸﾞｶﾞｲﾄﾞCOMP	B2	4			3081
4	31901-B16-800	ｿﾘL	B2	1			3011
5	31901-B66-800	ｴｯｼﾞ	B2	1			3021
6	31902-A90-501	ｼｬﾍｲﾊﾞﾝ	R6	1			3031
7	31902-B16-800	ｿﾘR	B2	1			3015
8	-						3082
9	31902-B66-801	ｴｯｼﾞﾌﾞﾗｹｯﾄ	B2	1			3022
10	31903-B18-000	ｼﾑ0.6	M1	4			3083
11	31903-B50-800	ｵｰｶﾞｷﾞﾔｹｰｽｻﾎﾟｰﾄﾌﾟﾚｰﾄ	B2	1			3091
12	33903-B39-**004**	旋回ﾓｰﾀｰﾌﾞﾗｹｯﾄ	R6	1			3061
13	38901-B39-**002**	旋回ﾓｰﾀｰｶﾊﾞｰ	R6	1			3067
14	38901-B50-001	ｵｰｶﾞｻｲﾄﾞｶﾊﾞｰL	R6	1			3041
15	38902-B50-001	ｵｰｶﾞｻｲﾄﾞｶﾊﾞｰR	R6	1			3051
16	39901-B66-000	ｳｲﾝﾄﾞﾌﾟﾚｰﾄ		2			3071
17	39902-B66-001	ﾌﾟﾚｰﾄ	R6	4			3072
18	81100-B53-002	ﾓｰﾀJC578VA		1			3062
21	91217-0801679	6ｱﾅｻﾗB 8×16		1	販売単位：10		3032
22	91233-064010	Uﾅｯﾄ6		8	販売単位：10		3074
23	91235-10110	ﾊｰﾄﾞﾛｯｸ N10×1.25		2			3096
24	91236-0640707	Uﾁﾑﾆｰﾈ 40707(6)		2	販売単位：10		3064
25	91311-250	ﾘﾋﾟｰﾄﾀｲ RF250		1	販売単位：10		3070
26	91314-119P7	ｹｰﾌﾞﾙｽﾄﾗｯﾌﾟ 1-19P7		1			3068
27	91315-C1J77	ｹｰﾌﾞﾙｸﾘｯﾌﾟ C-1J77		1			3065
28	93100-0601617	ﾌﾗﾝｼﾞB 6×16		4	販売単位：10		3063
29	93100-0601617	ﾌﾗﾝｼﾞB 6×16		3	販売単位：10		3066
30	93100-0601617	ﾌﾗﾝｼﾞB 6×16		2	販売単位：10		3069
31	92600-0802014	ｶｸﾈB 8×20		8	販売単位：10		3023
32	93100-0601617	ﾌﾗﾝｼﾞB 6×16		8	販売単位：10		3073
33	93100-0801617	ﾌﾗﾝｼﾞB 8×16		5	販売単位：10		3042
34	93100-0802017	ﾌﾗﾝｼﾞB 8×20		1	販売単位：10		3033
35	93300-1002517	ﾌﾗﾝｼﾞB 10×1.25×25		2	販売単位：10		3012
36	93300-1004017	ﾌﾗﾝｼﾞB 10×1.25×40		2			3095
37	93300-1203517	ﾌﾗﾝｼﾞB 12×1.25×35		8			3084
38	94002-08410	ﾌﾗﾝｼﾞN 8		8	販売単位：10		3024
39	94006-10410	ﾌﾗﾝｼﾞN 10×1.25		2	販売単位：10		3094
40	94006-12410	ﾌﾗﾝｼﾞN 12×1.25		8	販売単位：10		3085

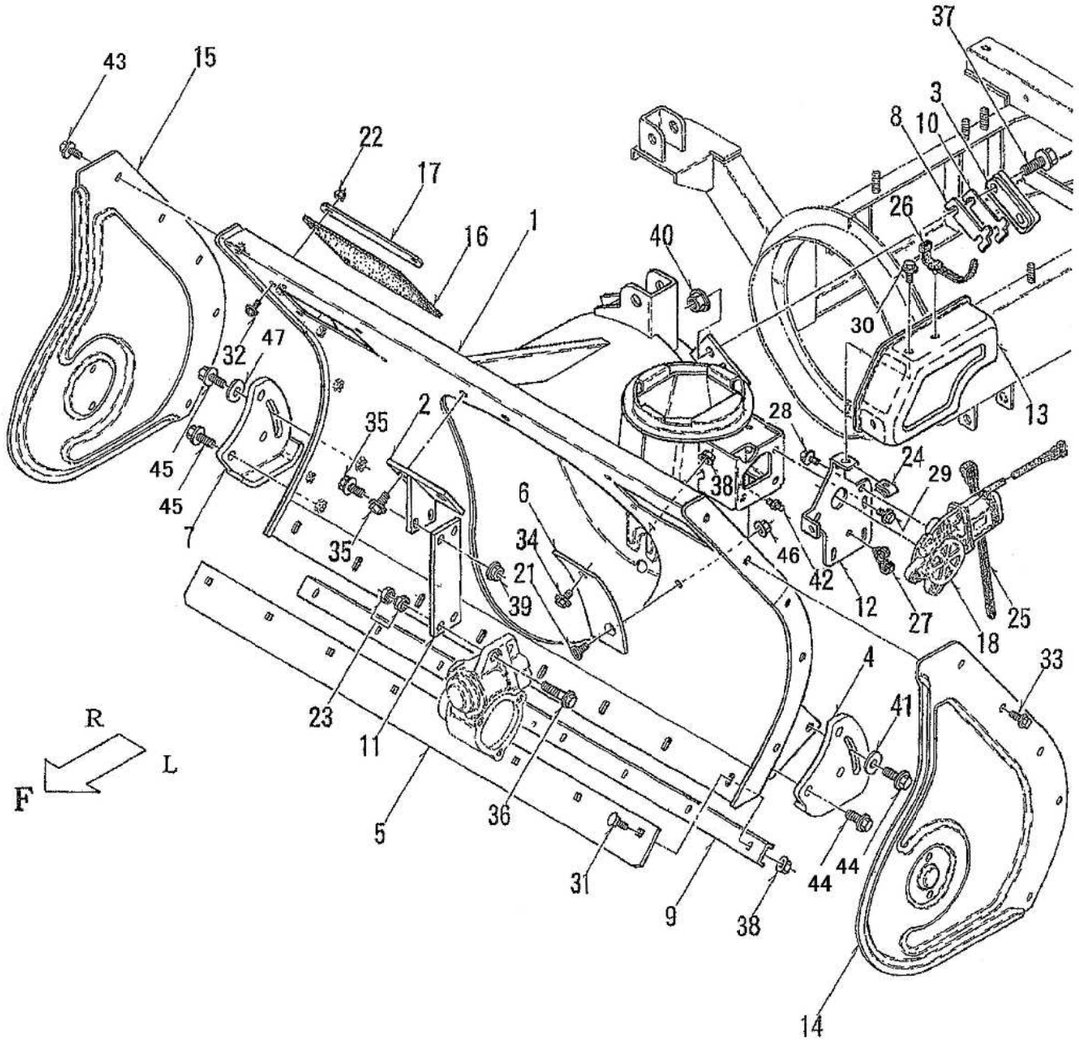

No	品番	品名	処理	個数	備考	適用号機	明細
41	94101-10015	ﾀﾞｲﾏﾙW 10		1	販売単位：10		3013
42	96381-20000	ｸﾞﾘｰｽﾆｯﾌﾟﾙ A-MT6×1		2			3002
43	93100-0801617	ﾌﾗﾝｼﾞB 8×16		5	販売単位：10		3052
44	93300-1002517	ﾌﾗﾝｼﾞB 10×1.25×25		2	販売単位：10		3016
45	93300-1002517	ﾌﾗﾝｼﾞB 10×1.25×25		4	販売単位：10		3093
46	94002-08410	ﾌﾗﾝｼﾞN 8		2	販売単位：10		3034
47	94101-10015	ﾀﾞｲﾏﾙW 10		1	販売単位：10		3017

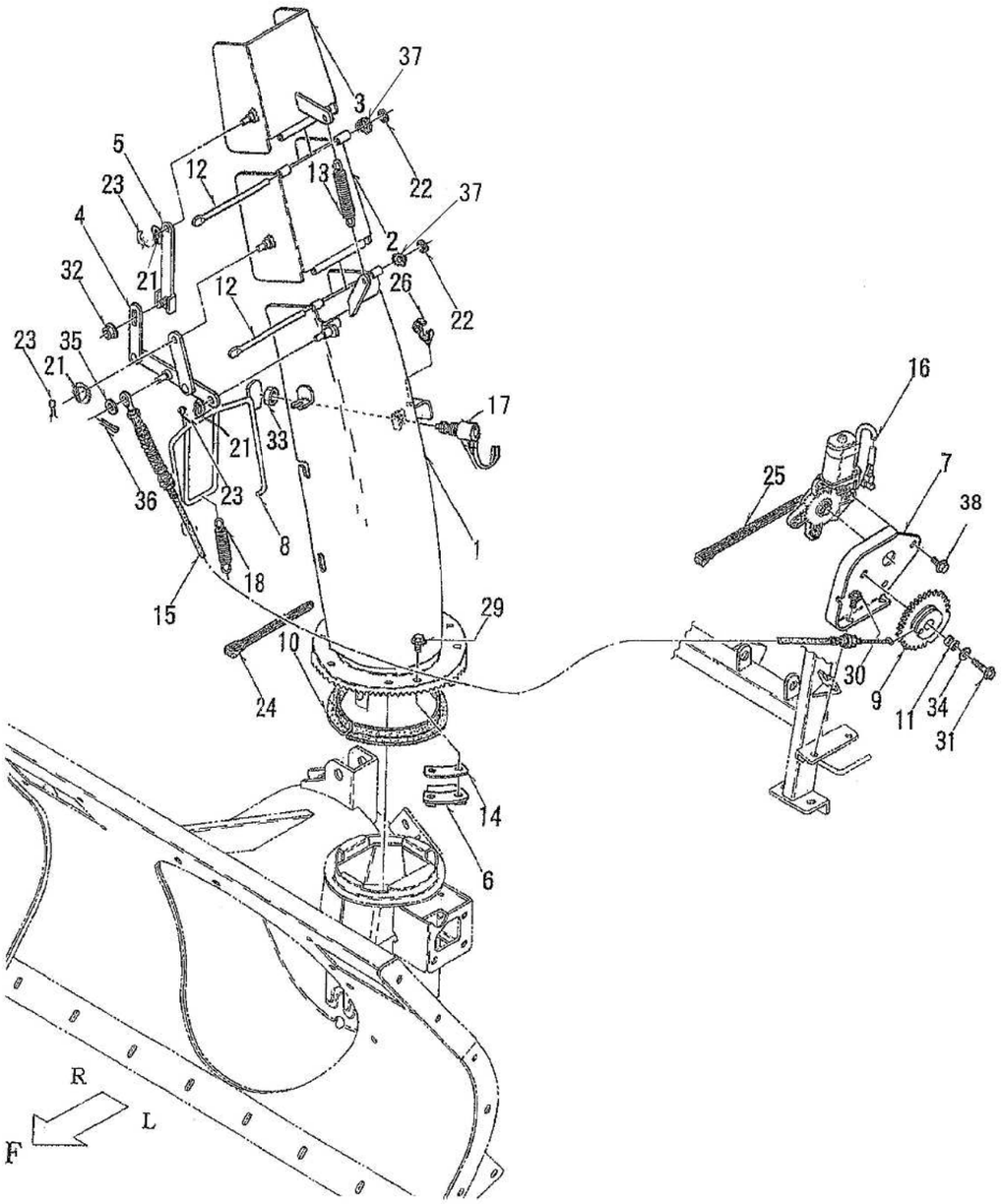

No	品番	品名	処理	個数	備考	適用号機	明細
1	33100-B66-033L	ｼｭｰﾀ(PL)ASSY	R6	1	飛散警告ﾗﾍﾞﾙ貼付済		3101
2	33200-B01-607	ｼｭｰﾀﾃﾞﾌﾚｸﾀA COMP	B4	1			3121
3	33300-B01-606	ｼｭｰﾀﾃﾞﾌﾚｸﾀB COMP	B4	1			3131
4	33400-B01-802	ｼｭｰﾀﾘﾝｸ COMP	B2	1			3132
5	33500-B01-802	ﾃﾞﾌﾚｸﾀBｱｰﾑ COMP	B2	1			3123
6	33600-B01-000	ｼｭｰﾀｸﾗﾝﾌﾟ COMP	M1	5			3102
7	33600-B39-802	ｼｭｰﾀﾓｰﾀｰﾌﾞﾗｹｯﾄ COMP	B2	1			3141
8	33700-B45-804	ｾｰﾌﾃｨｶﾞｰﾄﾞCOMP	B2	1			3107
9	33800-B39-**803**	ｼｭｰﾀｷﾞﾔCOMP	M1	1			3142
10	33902-B01-000	ｼｭｰﾀｼｰﾄ		1			3105
11	33902-B39-002	ｼｭｰﾀｶﾗｰ	M1	1			3143
12	33903-B66-000	ｼｭｰﾀﾋﾟﾝ	M1	2			3135
13	33904-B01-**104**	ｺｲﾙｽﾌﾟﾘﾝｸﾞ 19.7×127	M2B	1			3122
14	33905-B01-000	ｸﾗﾝﾌﾟｼﾑ0.6(調整用	M1	10			3103
15	77400-B39-301	ｼｭｰﾀﾜｲﾔｰ		1			3151
16	81100-B53-002	ﾓｰﾀJC578VA		1			3147
17	83100-A65-000	ｶﾞｰﾄﾞｽｲｯﾁ		1			3111
18	91601-B43-000	ｽﾌﾟﾘﾝｸﾞ 13.4×70丸ﾌｯｸ	M1B	1			3108
21	94101-08010	ﾐｶﾞｷW 8		3	販売単位：10		3124
22	91243-06000	ﾌﾟｯｼｭN 6		2	販売単位：10		3136
23	94210-25150	ﾜﾘﾋﾟﾝ 2.5×15		3	販売単位：10		3134
24	91311-140	ﾘﾋﾟｰﾄﾀｲ RF140		2	販売単位：10		3156
25	91311-250	ﾘﾋﾟｰﾄﾀｲ RF250		1	販売単位：10		3157
26	91315-C1J77	ｹｰﾌﾞﾙｸﾘｯﾌﾟ C-1J77		1			3106
29	93100-0601217	ﾌﾗﾝｼﾞB 6×12		10	販売単位：10		3104
30	93100-0601617	ﾌﾗﾝｼﾞB 6×16		2	販売単位：10		3146
31	93100-0603017	ﾌﾗﾝｼﾞB 6×30		1	販売単位：10		3145
32	94002-08410	ﾌﾗﾝｼﾞN 8		1	販売単位：10		3133
33	94005-12413	ｺｶﾞﾀN 12×1.25(3		1	販売単位：10		3112
34	94101-06015	ﾀﾞｲﾏﾙW 6		1	販売単位：10		3144
35	94101-08010	ﾐｶﾞｷW 8		1	販売単位：10		3152
36	94210-25150	ﾜﾘﾋﾟﾝ 2.5×15		1	販売単位：10		3155
37	94101-06010	ﾐｶﾞｷW 6		2	販売単位：10		3137
38	93100-0601617	ﾌﾗﾝｼﾞB 6×16		3	販売単位：10		3148

シャーボルトＡＳＳＹ品番（各１袋10ｾｯﾄ入）
ブロワ：90002-B10-000　ｼｬｰﾎﾞﾙﾄ8X25Assy
オーガ：90002-B18-000　ｼｬｰﾎﾞﾙﾄ10X30Assy

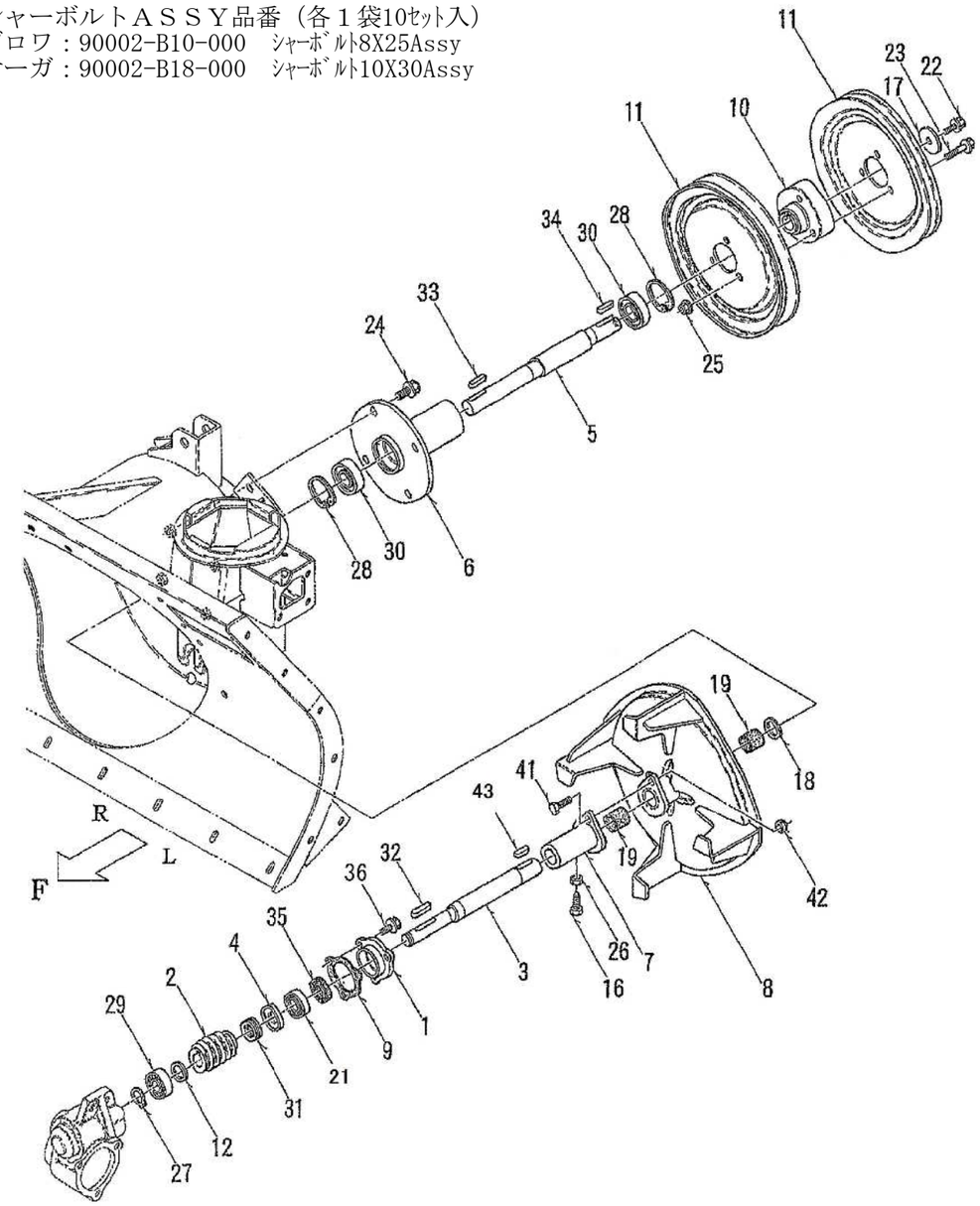

No	品番	品名	処理	個数	備考	適用号機	明細
1	31904-A31-701	ｵｰｶﾞｷﾞｱｹｰｽﾌﾀA	B3M	1			3235
2	73251-V15-F002	GEAR,DRIVE		1			3241
3	32903-A90-**702**	ｵｰｶﾞ入力軸		1			3232
4	32904-A31-001	ｽﾗｽﾄｶﾗｰ		1			3239
5	34901-B66-000	ﾌﾞﾛﾜｼｬﾌﾄ		1			3204
6	36100-B66-800	ｼｬﾌﾄﾊｳｼﾞﾝｸﾞ COMP	B2	1			3201
7	36200-B39-800	ﾌﾞﾛﾜｼｬｰﾌﾗﾝｼﾞ COMP	B2	1			3223
8	36200-B50-803	ﾌﾞﾛﾜ COMP	B2	1			3221
9	39901-A31-002	ｵｰｶﾞｷﾞﾔｹｰｽﾊﾟｯｷﾝA		1			3236
10	63901-B66-700	ﾌﾗﾝｼﾞﾎﾞｽ	B3M	1			3208
11	63902-B66-001	Vﾌﾟｰﾘｰ 10-B-1		2			3209
12	91912-A05-001	ﾏﾙｻﾞｶﾞﾈ 20×30×2	M1	1			3242
16	91212-0825137	ｺｶﾞﾀｵｼB8×25(90°（7T		1			3224
17	91251-0840451	ﾏﾙｻﾞｶﾞﾈ 8×40×4.5	M1	1			3212
18	91251-2535321	ﾏﾙｻﾞｶﾞﾈ 25×35×3.2	M1	1			3228
19	91646-2525R	ﾌﾞｯｼｭ BM2525FS		2			3222
21	96100-06004	ﾍﾞｱﾘﾝｸﾞ 6004		1			3243
22	93100-0802017	ﾌﾗﾝｼﾞB 8×20		1	販売単位：10		3213
23	93100-0804017	ﾌﾗﾝｼﾞB 8×40		3			3210
24	93300-1002017	ﾌﾗﾝｼﾞB 10×1.25×20		4	販売単位：10		3207
25	94002-08410	ﾌﾗﾝｼﾞN 8		3	販売単位：10		3211
26	94003-08412	ｺｶﾞﾀN 8(2		1	販売単位：10		3225
27	94510-20080	Cｼﾞｸﾄﾒﾜ 20		1	販売単位：10		3244
28	94520-52080	Cﾅﾄﾒﾜ 52		2			3203
29	96100-06004	ﾍﾞｱﾘﾝｸﾞ 6004		1			3238
30	96105-06205	ﾍﾞｱﾘﾝｸﾞ 6205UU		2			3202
31	96200-051104	ｽﾗｽﾄﾍﾞｱﾘﾝｸﾞ 51104		1			3240
32	97113-038241	ｷｰ 6×6×38RR		1			3234
33	97114-030241	ｷｰ 7×7×30RR		1			3205
34	97114-035241	ｷｰ 7×7×35RR		1			3206
35	98251-2503807	ｼｰﾙ D25387		1			3237
36	93100-0802017	ﾌﾗﾝｼﾞB 8×20		3	販売単位：10		3245
41	92201-0802514	ｺｶﾞﾀB 8×25		1	販売単位：10	90002-B10-000 ｼｬｰﾎﾞﾙﾄ8×25 10本 ASSY 構成部品	
42	91234-084110	ｺｶﾞﾀﾌﾛｯｸN 8		1	販売単位：10		
43	97114-035241	ｷｰ 7×7×35RR		1			3233

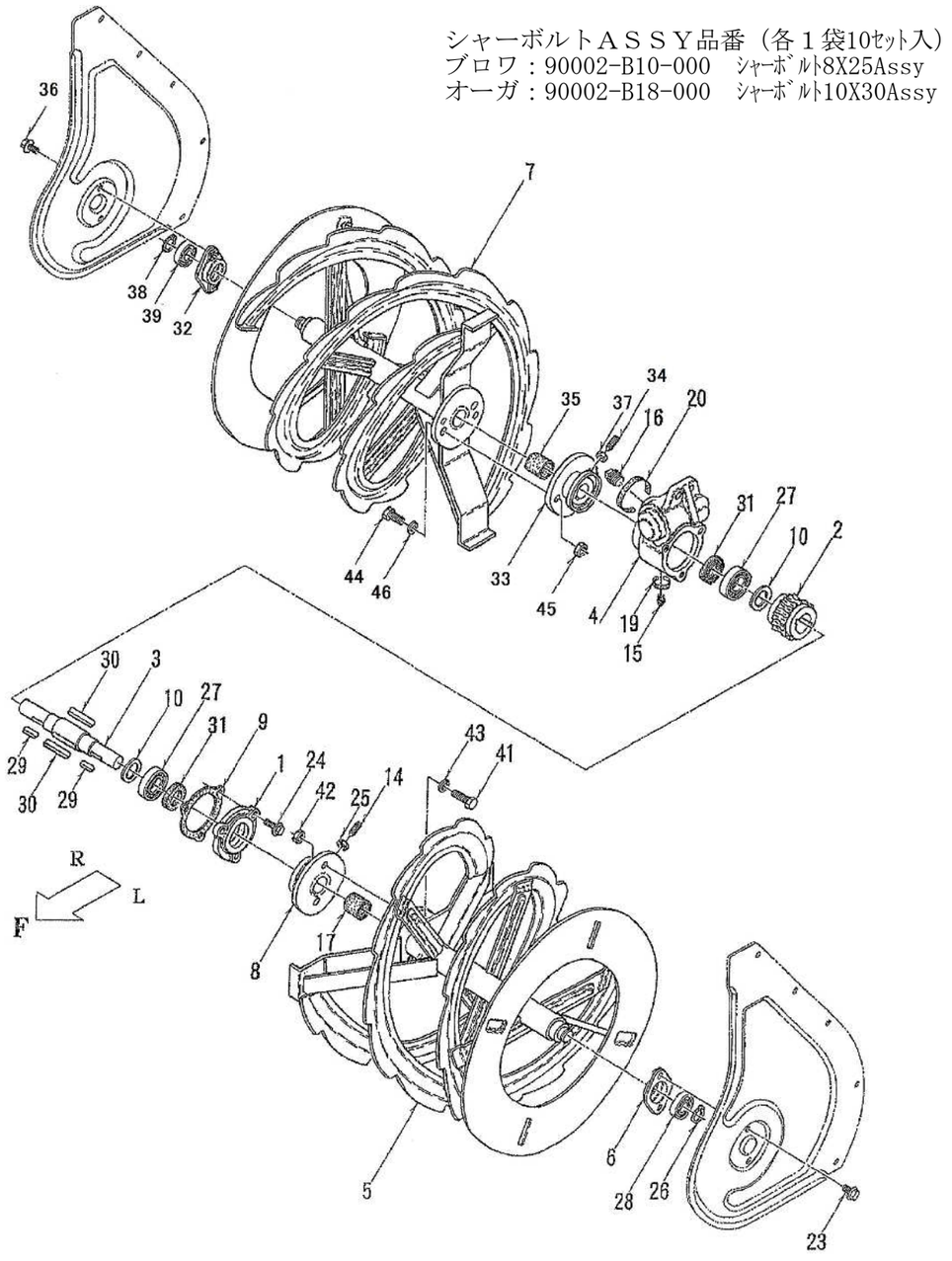

No	品番	品名	処理	個数	備考	適用号機	明細
1	31905-A31-700	ｵｰｶﾞｷﾞｱｹｰｽﾌﾀB	B3M	1			3259
2	32902-A90-000	ｳｫｰﾑﾎｲｰﾙ M3×20		1			3254
3	34901-B08-001	ｵｰｶﾞ軸		1			3251
4	34901-B51-700	ｵｰｶﾞｷﾞﾔｹｰｽ	B3M	1	ｷﾞﾔｵｲﾙ#90 0.2ℓ		3231
5	35300-B66-603	ｵｰｶﾞL COMP	B4M	1			3301
6	35400-B01-001	ﾍﾞｱﾘﾝｸﾞｹｰｽA COMP	M1	1			3302
7	35400-B66-604	ｵｰｶﾞR COMP	B4M	1			3321
8	35500-B28-802F2	ｵｰｶﾞｼｬｰﾌﾗﾝｼﾞCOMP	B2	1			3307
9	39902-A31-002	ｵｰｶﾞｷﾞﾔｹｰｽﾊﾟｯｷﾝB		1			3258
10	91302-A31-000	ﾏﾙｻﾞｶﾞﾈ 30×42×2	M1	2			3255
14	91221-082540	6ｱﾅﾄﾒﾈｼﾞ8×25		1			3309
15	91555-0141	四角頭付ﾌﾟﾗｸﾞ PT1/8		1			3261
16	91555-0641	四角頭付ﾌﾟﾗｸﾞ PT3/4		1			3263
17	91646-2830R	ﾌﾞｯｼｭ BM2830FS		1			3306
19		ｼｰﾙﾃｰﾌﾟ 50		1	非売品		3262
20		ｼｰﾙﾃｰﾌﾟ 150		1	非売品		3264
23	93100-0801617	ﾌﾗﾝｼﾞB 8×16		2	販売単位：10		3305
24	93100-0802517	ﾌﾗﾝｼﾞB 8×25		3	販売単位：10		3260
25	94003-08412	ｺｶﾞﾀN 8(2		1	販売単位：10		3308
26	94510-20080	Cｼﾞｸﾄﾒﾜ 20		1	販売単位：10		3304
27	96100-06006	ﾍﾞｱﾘﾝｸﾞ 6006		2			3256
28	96105-06004	ﾍﾞｱﾘﾝｸﾞ 6004UU		1			3303
29	97115-028241	ｷｰ 8×7×28RR		2			3253
30	97116-048241	ｷｰ 10×8×48RR		2			3252
31	98251-3004508	ｼｰﾙ D30458		2			3257
32	35400-B01-001	ﾍﾞｱﾘﾝｸﾞｹｰｽA COMP	M1	1			3322
33	35500-B28-802F2	ｵｰｶﾞｼｬｰﾌﾗﾝｼﾞCOMP	B2	1			3327
34	91221-082540	6ｱﾅﾄﾒﾈｼﾞ8×25		1			3329
35	91646-2830R	ﾌﾞｯｼｭ BM2830FS		1			3326
36	93100-0801617	ﾌﾗﾝｼﾞB 8×16		2	販売単位：10		3325
37	94003-08412	ｺｶﾞﾀN 8(2		1	販売単位：10		3328
38	94510-20080	Cｼﾞｸﾄﾒﾜ 20		1	販売単位：10		3324
39	96105-06004	ﾍﾞｱﾘﾝｸﾞ 6004UU		1			3323
41	92001-1003014	B 10×30		1	販売単位：10	90002-B18-000 シャーボルト10×30 10本 ASSY 構成部品	
42	94001-10412	N 10(2		1	販売単位：10		
43	94111-10012	ﾊﾞﾈW 10		1	販売単位：10		
44	92001-1003014	B 10×30		1	販売単位：10	90002-B18-000 シャーボルト10×30 10本 ASSY 構成部品	
45	94001-10412	N 10(2		1	販売単位：10		
46	94111-10012	ﾊﾞﾈW 10		1	販売単位：10		

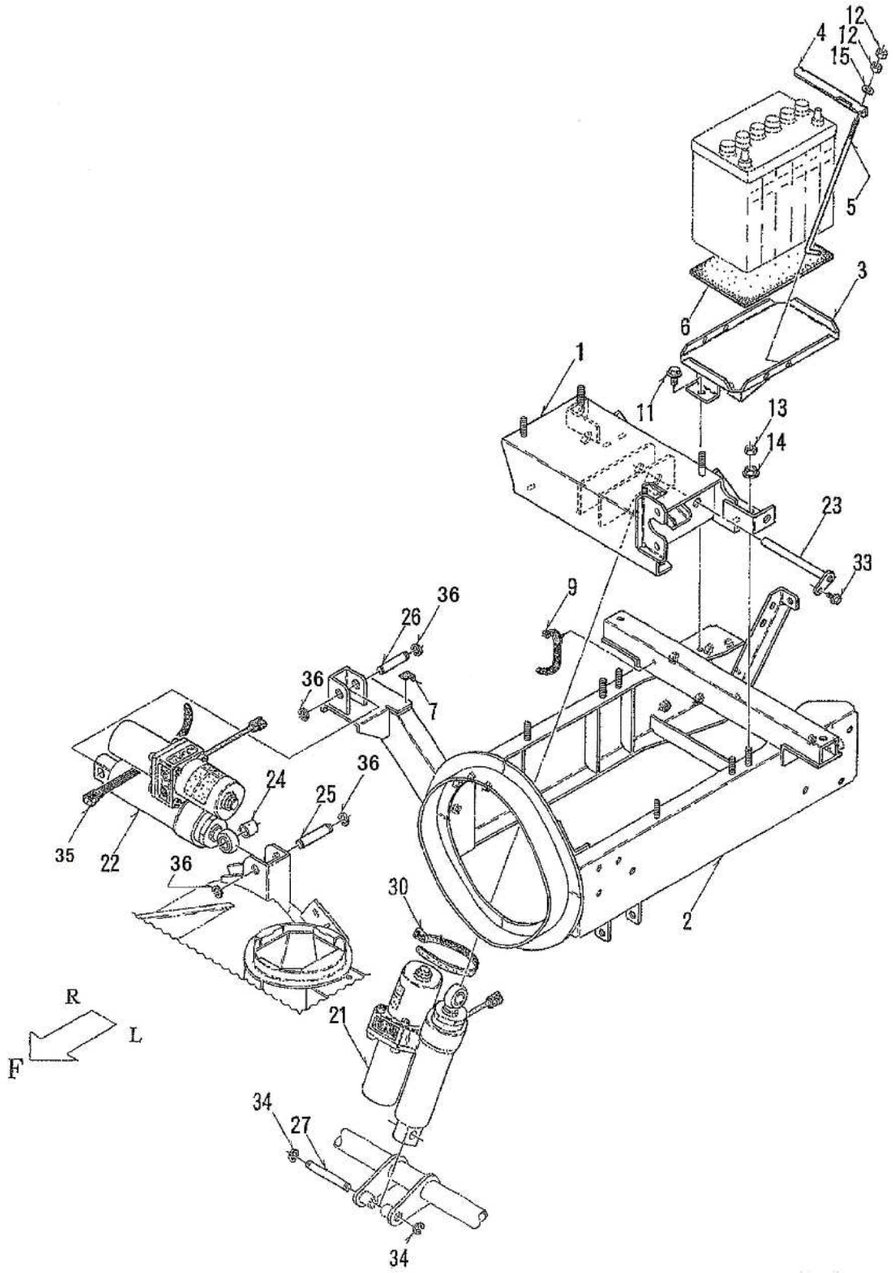

No	品番	品名	処理	個数	備考	適用号機	明細
1	02100-B80-**802**	ｴﾝｼﾞﾝﾍﾞｰｽL100V6 COMP	B2	1			4011
2	41100-B66-807	ﾒｲﾝﾌﾚｰﾑ COMP	B2	1			4001
3	41200-B43-801	ﾊﾞｯﾃﾘｰﾍﾞｰｽ COMP	B2	1			4021
4	86901-B43-**802**	ﾊﾞｯﾃﾘｰｸﾗﾝﾌﾟ	M1	1			4025
5	86902-B43-000	ﾊﾞｯﾃﾘｰｾｯﾄﾎﾞﾙﾄ	M1	2			4024
6	89901-B07-000	防振ｺﾞﾑ		1			4023
7	85901-B51-000	ｽﾎﾟﾝｼﾞ 15×30		1			4003
9	91314-119P7	ｹｰﾌﾞﾙｽﾄﾗｯﾌﾟ 1-19P7		1			4002
11	93100-0801617	ﾌﾗﾝｼﾞB 8×16		2	販売単位：10		4022
12	94001-06412	N 6(2		4	販売単位：10		4027
13	94005-10412	ｺｶﾞﾀN 10×1.25(2		6	販売単位：10		4013
14	94006-10410	ﾌﾗﾝｼﾞN 10×1.25		6	販売単位：10		4012
15	94101-06015	ﾀﾞｲﾏﾙW 6		2	販売単位：10	～210409	4026
21	50001-B43-005	上下ｼﾘﾝﾀﾞ ASSY		1	ｼﾘﾝﾀﾞｰ構成部品取扱無 ASSY対応		5001
22	50001-B50-005	ﾛｰﾘﾝｸﾞｼﾘﾝﾀﾞ ASSY		1	ｼﾘﾝﾀﾞｰ構成部品取扱無 ASSY対応		5011
23	51100-B43-001	ｼﾘﾝﾀﾞﾋﾟﾝ COMP		1			5005
24	51901-B66-**000**	ｶﾗｰ 16×19.5	B2	1			5015
25	54901-B43-000	ｼﾘﾝﾀﾞﾋﾟﾝ 14×65	M1	1			5012
26	54902-B43-000	ｼﾘﾝﾀﾞﾋﾟﾝ 14×57	M1	1			5016
27	54901-B66-000	ｼﾘﾝﾀﾞﾋﾟﾝ 14×95	M1	1			5003
30	91311-250	ﾘﾋﾟｰﾄﾀｲ RF250		1	販売単位：10		5007
33	93100-0601617	ﾌﾗﾝｼﾞB 6×16		1	販売単位：10		5006
34	94511-12010	Eﾄﾒﾜ 12		2	販売単位：10		5004
35	91311-250	ﾘﾋﾟｰﾄﾀｲ RF250		1	販売単位：10		5014
36	94511-12010	Eﾄﾒﾜ 12		4	販売単位：10		5013

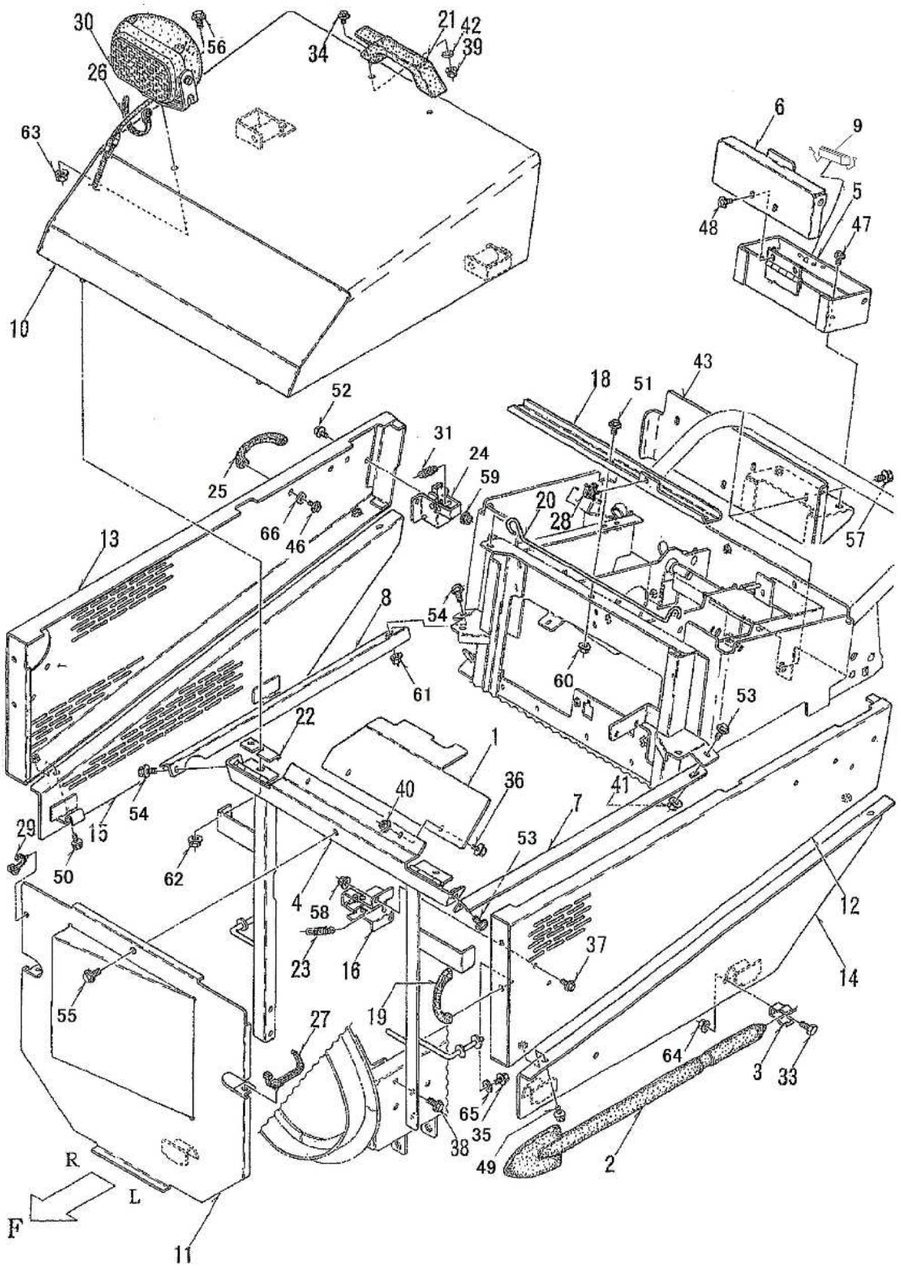

No	品番	品名	処理	個数	備考	適用号機	明細
1	03901-B65-800	ﾋｰﾄﾌﾟﾛﾃｸﾀｰ	B2	1			4056
2	39901-B51-001	雪かき棒		1			4146
3	39902-A65-001	止め金具		2			4143
4	42100-B66-802	ﾌﾛﾝﾄﾀﾜｰ COMP	B2	1			4051
5	42200-B66-830	ﾂｰﾙﾎﾞｯｸｽCOMP	B2	1			4123
6	42300-B66-830	ﾂｰﾙﾎﾞｯｸｽｶﾊﾞｰCOMP	B2	1			4125
7	42901-B66-800	ﾋﾞｰﾑ L	B2	1			4061
8	42902-B66-**000**	ﾋﾞｰﾑ R	B2	1			4071
9	42901-B72-000	ﾏｸﾞﾈｯﾄｷｬｯﾁC-931		1			4127
10	48100-B80-002	ﾎﾞﾝﾈｯﾄ COMP	W1M	1			4101
11	48300-B66-005	ﾌﾛﾝﾄｶﾊﾞｰ COMP	R6	1			4081
12	48400-B66-004	ｻｲﾄﾞｶﾊﾞｰL COMP	R6	1			4131
13	48500-B80-003	ｻｲﾄﾞｶﾊﾞｰR COMP	R6	1			4151
14	48600-B66-801	ｻｲﾄﾞｱﾝﾀﾞｰｶﾊﾞｰL COMP	B2	1			4141
15	48700-B80-800	ｻｲﾄﾞｱﾝﾀﾞｰｶﾊﾞｰR COMP	B2	1			4161
16	48800-B65-000	ｻｲﾄﾞｶﾊﾞｰｽﾄｯﾊﾟｰ COMP	M1	2			4134
18	48901-B66-**000**	ﾎﾞﾝﾈｯﾄｽﾃｰﾎﾙﾀﾞｰ	B2	1			4166
19	48902-B65-000	ﾊﾝﾄﾞﾙ		2			4132
20	48903-B43-002	ﾎﾞﾝﾈｯﾄｽﾃｰ	M1	1			4171
21	48904-B43-000	ﾌﾟﾗｽﾁｯｸ取手 AP-829-3		1			4103
22	48906-B43-**000**	ﾎﾞﾝﾈｯﾄｼﾑ	B2	2			4110
23	91602-B18-002	ｺｲﾙｽﾌﾟﾘﾝｸﾞ 9.5×42	M1B	2			4135
24	48800-B65-000	ｻｲﾄﾞｶﾊﾞｰｽﾄｯﾊﾟｰ COMP	M1	2			4154
25	48902-B65-000	ﾊﾝﾄﾞﾙ		2			4152
26	91311-140	ﾘﾋﾟｰﾄﾀｲ RF140		1	販売単位：10		4109
27	91314-11W02	ｹｰﾌﾞﾙｽﾄﾗｯﾌﾟ 1-1W02		2			4083
28	91315-A0573	ｹｰﾌﾞﾙｸﾘｯﾌﾟ A-0573		1			4168
29	91315-C4397	ｹｰﾌﾞﾙｸﾘｯﾌﾟ C-4397		1			4084
30	91820-0181003	ﾗｲﾄ(黒)角.18W.ﾅｲﾄﾋﾞｰﾑ		1	83120-G09-000 ﾊﾞﾙﾌﾞ 12V18W		4107
31	91602-B18-002	ｺｲﾙｽﾌﾟﾘﾝｸﾞ 9.5×42	M1B	2			4155
33	92200-0801617	ｺｶﾞﾀB 8×16(7T		2	販売単位：10		4144
34	93100-0501614	ﾌﾗﾝｼﾞB 5×16		2	販売単位：10		4104
35	93100-0601017	ﾌﾗﾝｼﾞB 6×10		4	販売単位：10		4133
36	93100-0601217	ﾌﾗﾝｼﾞB 6×12		2	販売単位：10		4057
37	93100-0601617	ﾌﾗﾝｼﾞB 6×16		4	販売単位：10		4148
38	93100-0801617	ﾌﾗﾝｼﾞB 8×16		4	販売単位：10		4055
39	94002-05410	ﾌﾗﾝｼﾞN 5		2	販売単位：10		4106
40	94002-06410	ﾌﾗﾝｼﾞN 6		2	販売単位：10		4058
41	94002-08410	ﾌﾗﾝｼﾞN 8		1	販売単位：10		4063
42	94101-06015	ﾀﾞｲﾏﾙW 6		2	販売単位：10		4105
43	48600-B80-000	ﾊﾟﾈﾙﾘﾔｶﾊﾞｰ COMP	R6	1			4121

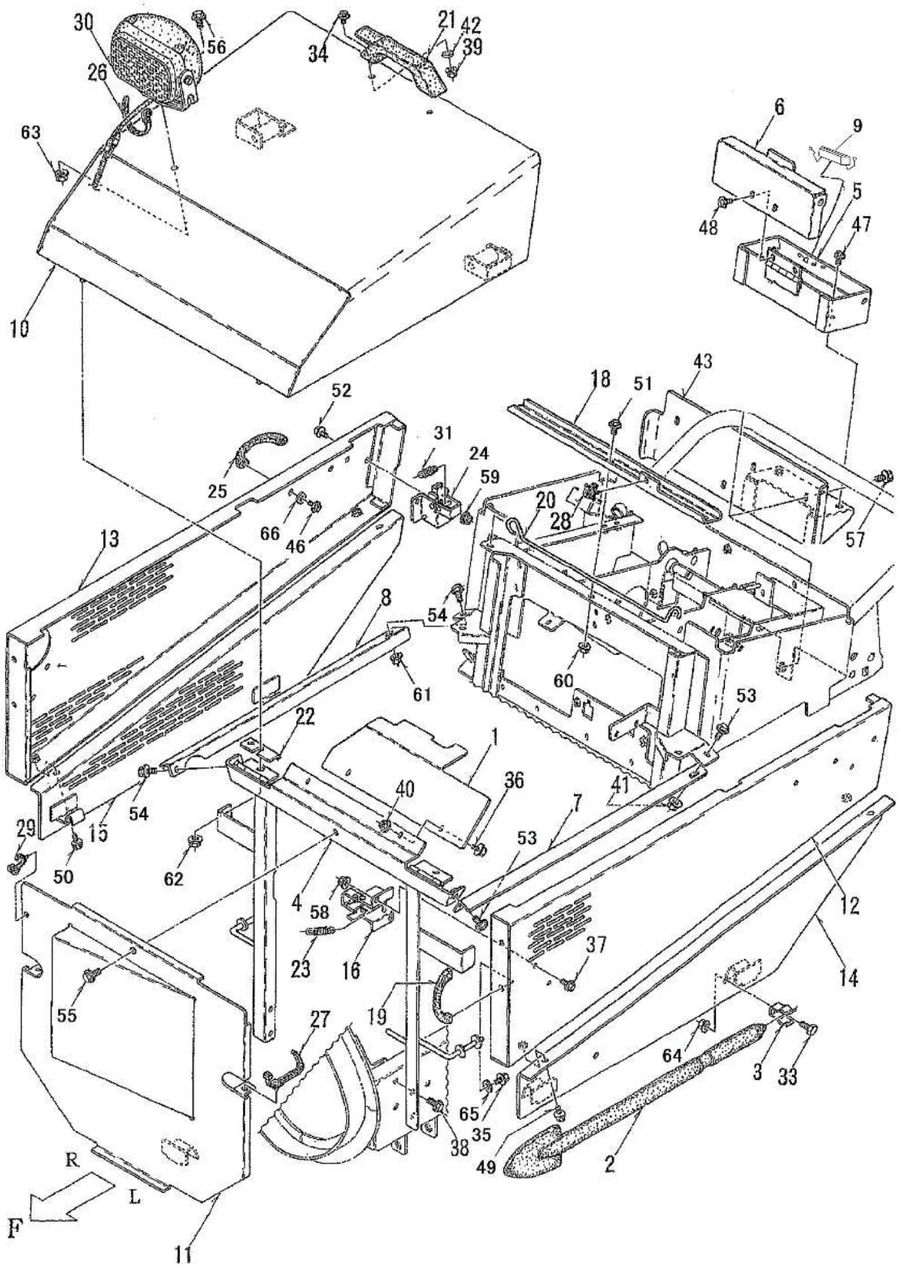

No	品番	品名	処理	個数	備考	適用号機	明細
46	93100-0601017	ﾌﾗﾝｼﾞB 6×10		4	販売単位：10		4153
47	93100-0601217	ﾌﾗﾝｼﾞB 6×12		2	販売単位：10		4124
48	93100-0601217	ﾌﾗﾝｼﾞB 6×12		2	販売単位：10		4126
49	93100-0601217	ﾌﾗﾝｼﾞB 6×12		2	販売単位：10		4142
50	93100-0601217	ﾌﾗﾝｼﾞB 6×12		2	販売単位：10		4162
51	93100-0601217	ﾌﾗﾝｼﾞB 6×12		1	販売単位：10		4167
52	93100-0601617	ﾌﾗﾝｼﾞB 6×16		4	販売単位：10		4164
53	93100-0801617	ﾌﾗﾝｼﾞB 8×16		2	販売単位：10		4062
54	93100-0801617	ﾌﾗﾝｼﾞB 8×16		2	販売単位：10		4072
55	93100-0801617	ﾌﾗﾝｼﾞB 8×16		1	販売単位：10		4082
56	93100-0801617	ﾌﾗﾝｼﾞB 8×16		1	販売単位：10		4108
57	93100-0801617	ﾌﾗﾝｼﾞB 8×16		4	販売単位：10		4122
58	94002-06410	ﾌﾗﾝｼﾞN 6		4	販売単位：10		4147
59	94002-06410	ﾌﾗﾝｼﾞN 6		4	販売単位：10		4163
60	94002-06410	ﾌﾗﾝｼﾞN 6		1	販売単位：10		4169
61	94002-08410	ﾌﾗﾝｼﾞN 8		1	販売単位：10		4073
62	94002-08410	ﾌﾗﾝｼﾞN 8		2	販売単位：10		4102
63	94002-08410	ﾌﾗﾝｼﾞN 8		1	販売単位：10		4120
64	94002-08410	ﾌﾗﾝｼﾞN 8		2	販売単位：10		4145
65	94101-06015	ﾀﾞｲﾏﾙW 6		4	販売単位：10		4149
66	94101-06015	ﾀﾞｲﾏﾙW 6		4	販売単位：10		4165

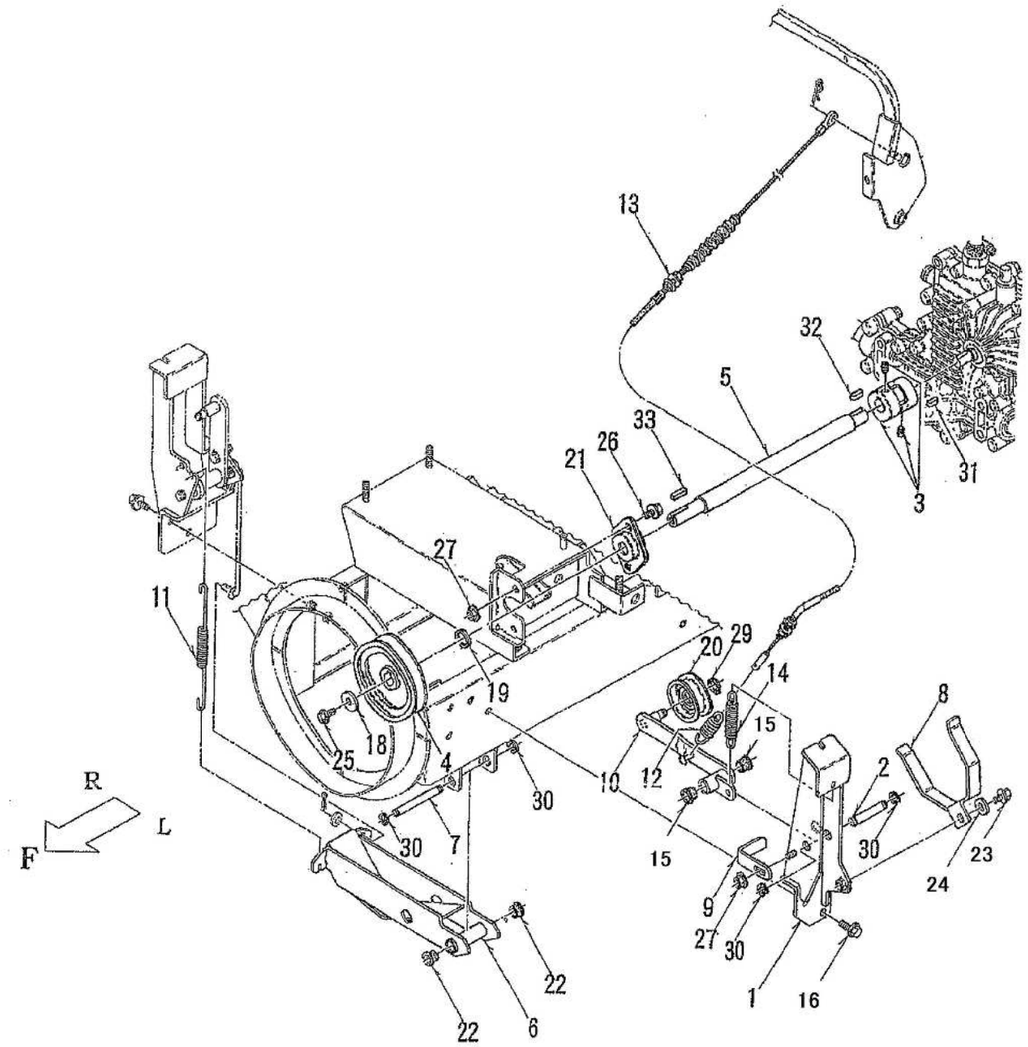

No	品番	品名	処理	個数	備考	適用号機	明細
1	61500-B66-800	走行ﾃﾝｼｮﾝﾌﾞﾗｹｯﾄ COMP	B2	1			6001
2	61901-B65-000	ﾋﾟﾝ 12×63	M1	1			6015
3	63200-B43-000	LO90-S-14×20J		1			6032
4	63902-B65-700	Vﾌﾟｰﾘｰ 130B-1×20	B3M	1			6036
5	64901-B43-701	ｶｳﾝﾀｰｼｬﾌﾄ	B3M	1			6031
6	65200-B65-**000**	ﾌﾞﾚｰｷ COMP	B2	1			6021
7	65901-B51-000	ﾋﾟﾝ 12×87	M1	1			6023
8	65100-B80-800	ﾍﾞﾙﾄｽﾄｯﾊﾟｰ COMP	B2	1			6005
9	65904-B65-**000**	ﾍﾞﾙﾄｽﾄｯﾊﾟｰ D	B2	1			6003
10	66300-B65-801	走行ﾃﾝｼｮﾝｱｰﾑ COMP	B2M	1			6011
11	66901-B43-000	ﾌﾞﾚｰｷｽﾌﾟﾘﾝｸﾞ	M1B	1			6025
12	66902-B65-000	ｺｲﾙｽﾌﾟﾘﾝｸﾞ 16×60	M1B	1			6017
13	77300-B81-000	走行ｸﾗｯﾁﾜｲﾔｰ		1			6019
14	91604-B43-000	ｺｲﾙｽﾌﾟﾘﾝｸﾞ 13.5×90	M1B	1			6018
15	91644-121080	ﾌﾗﾝｼﾞﾌﾞｯｼｭ 80F-1210		2			6022
16	93100-0801617	ﾌﾗﾝｼﾞB 8×16		2	販売単位：10		6002
18	91251-0830321	ﾏﾙｻﾞｶﾞﾈ 8×30×3.2	M1	1			6038
19	91251-2030231	ﾏﾙｻﾞｶﾞﾈ 20×30×2.3	M1	1			6037
20	91615-12552243	ﾃﾝｼｮﾝﾌﾟｰﾘ 55TB1(3価		1			6012
21	91632-204450	ﾋｼﾌﾗﾝｼﾞ形ﾕﾆｯﾄ ASPFL204		1			6041
22	91644-121080	ﾌﾗﾝｼﾞﾌﾞｯｼｭ 80F-1210		2			6014
23	93100-0801617	ﾌﾗﾝｼﾞB 8×16		1	販売単位：10		6007
24	94002-08410	ﾌﾗﾝｼﾞN 8		1	販売単位：10		6004
25	93100-0801617	ﾌﾗﾝｼﾞB 8×16		1	販売単位：10		6039
26	93100-0802017	ﾌﾗﾝｼﾞB 8×20		2	販売単位：10		6042
27	94002-08410	ﾌﾗﾝｼﾞN 8		2	販売単位：10		6043
28	94101-08015	ﾀﾞｲﾏﾙW 8		1	販売単位：10		6006
29	94510-12080	Cｼﾞｸﾄﾒﾜ 12		1	販売単位：10		6013
30	94511-09010	Eﾄﾒﾜ 9		2	販売単位：10		6016
30	94511-09010	Eﾄﾒﾜ 9		2	販売単位：10		6024
31	97112-020241	ｷｰ 5×5×20RR		1			6033
32	97113-018241	ｷｰ 6×6×18RR		1			6034
33	97113-025041	ｷｰ 6×6×25S		1			6035

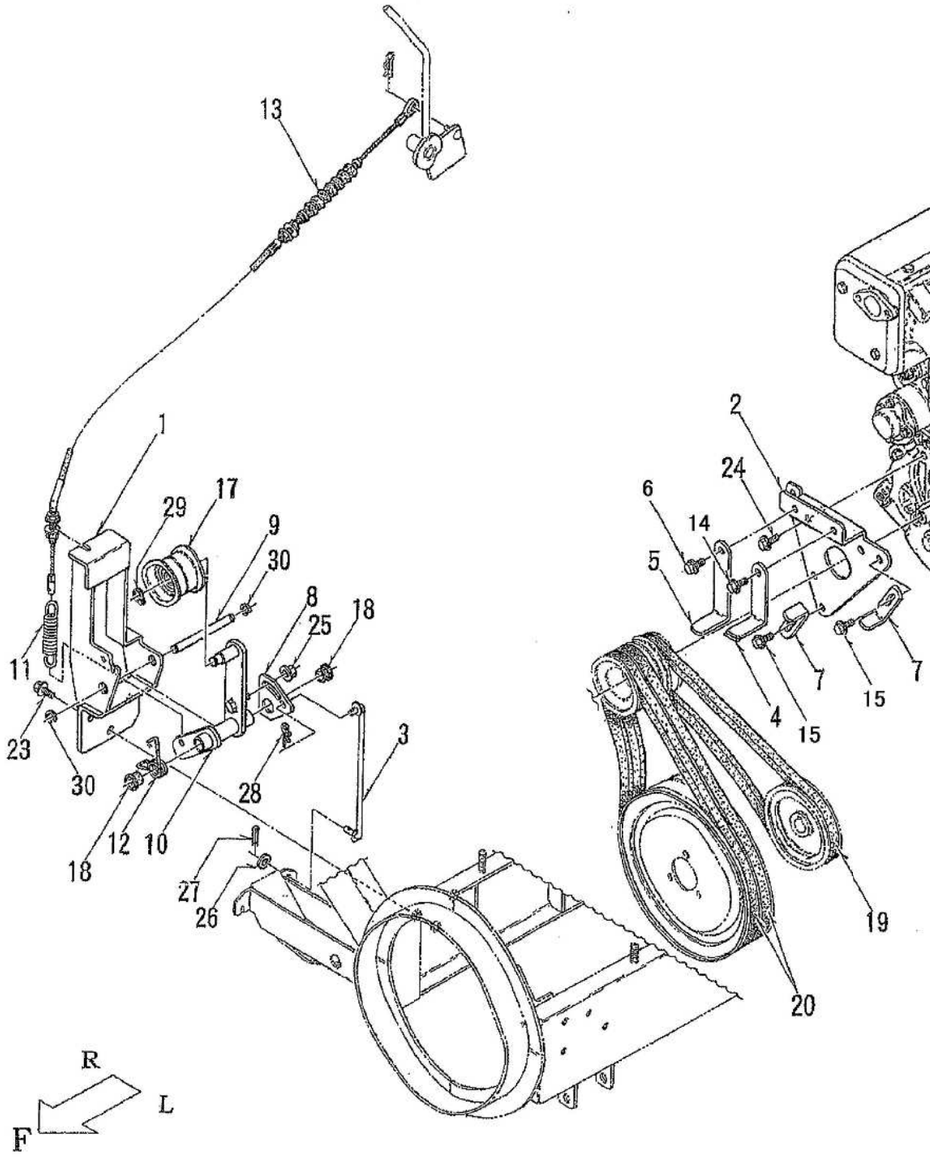

No	品番	品名	処理	個数	備考	適用号機	明細
1	61200-B66-**000**	ﾌﾞﾛﾜﾃﾝｼｮﾝﾌﾞﾗｹｯﾄ COMP	B2	1			6071
2	61400-B65-**000**	ﾍﾞﾙﾄｽﾄﾌﾞﾗｹｯﾄ COMP	B2	1			6051
3	65300-B65-001	ﾌﾞﾚｰｷﾘﾝｸ COMP	M1	1			6081
4	65400-B65-800	ﾍﾞﾙﾄｽﾄｯﾊﾟｰ E COMP	B2	1			6055
5	65901-B65-800	ﾍﾞﾙﾄｽﾄｯﾊﾟｰ A	B2	1			6053
6	93100-0801617	ﾌﾗﾝｼﾞB 8×16		1	販売単位：10		6054
7	65902-B65-**000**	ﾍﾞﾙﾄｽﾄｯﾊﾟｰ B	B2	2			6057
8	65905-B65-**001**	ﾌﾞﾚｰｷｶﾑ	B2	1			6078
9	65906-B65-000	ﾋﾟﾝ 12×110	M1	1			6085
10	66200-B65-802	ﾌﾞﾛﾜﾃﾝｼｮﾝｱｰﾑCOMP	B2M	1			6073
11	66901-B65-000	ｺｲﾙｽﾌﾟﾘﾝｸﾞ 18×96	M1B	1			6091
12	72901-B54-002	ﾘﾀｰﾝｽﾌﾟﾘﾝｸﾞL	M1B	1			6077
13	77100-B66-003	ｵｰｶﾞｸﾗｯﾁﾜｲﾔｰ		1			6092
14	93100-0801617	ﾌﾗﾝｼﾞB 8×16		1	販売単位：10		6056
15	93100-0801617	ﾌﾗﾝｼﾞB 8×16		2	販売単位：10		6058
17	91615-12604443	ﾃﾝｼｮﾝﾌﾟｰﾘ 60TB2(3価		1			6074
18	91644-121080	ﾌﾗﾝｼﾞﾌﾞｯｼｭ 80F-1210		2			6076
19	91651-0209034	ｵﾚﾝｼﾞﾍﾞﾙﾄ LB34		1			6102
20	91651-0209046	ｵﾚﾝｼﾞﾍﾞﾙﾄ LB46		2			6101
23	93100-0801617	ﾌﾗﾝｼﾞB 8×16		3	販売単位：10		6072
24	93100-0802017	ﾌﾗﾝｼﾞB 8×20		3	販売単位：10		6052
25	94002-08410	ﾌﾗﾝｼﾞN 8		1	販売単位：10		6079
26	94101-08010	ﾐｶﾞｷW 8		1	販売単位：10		6083
27	94210-25150	ﾜﾘﾋﾟﾝ 2.5×15		1	販売単位：10		6084
28	94251-080111	ｽﾅｯﾌﾟﾋﾟﾝ A8×1.8		1	販売単位：10		6082
29	94510-12080	Cｼﾞｸﾄﾒﾜ 12		1	販売単位：10		6075
30	94511-09010	Eﾄﾒﾜ 9		2	販売単位：10		6086

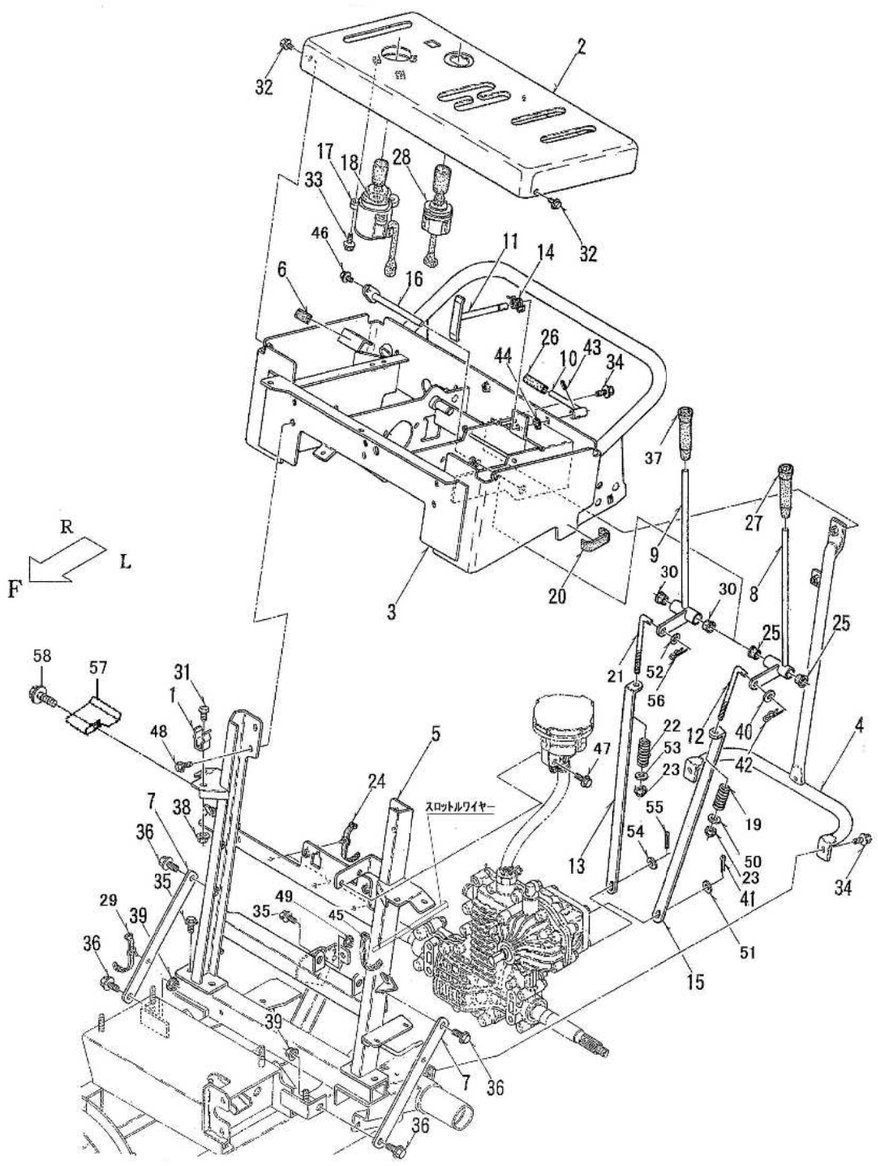

No	品番	品名	処理	個数	備考	適用号機	明細
1	39902-A65-001	止め金具		2			7004
2	72100-B66-801	ｺﾝﾄﾛｰﾙﾊﾟﾈﾙ COMP	B2	1			7031
3	72200-B80-650	ｺﾝﾄﾛｰﾙﾎﾞｯｸｽ COMP	B4D	1			7051
4	72400-B66-801	ｺﾝﾊﾟﾈｻﾎﾟｰﾄ COMP	B2	1			7061
5	72500-B66-**802**	ｺﾝﾄﾛｰﾙﾀﾜｰ COMP	B2	1			7001
6	72901-B43-000	ｺﾞﾑ板　15×30×5		1			7053
7	72902-B66-**000**	ｽﾃｰ 240	B2	2			7021
8	73200-B43-**050**	ｻｲﾄﾞｸﾗｯﾁﾚﾊﾞｰL COMP	B2	1			7081
9	73400-B43-**050**	ｻｲﾄﾞｸﾗｯﾁﾚﾊﾞｰR COMP	B2	1			7101
10	73700-B43-**001**	駐車ﾌﾞﾚｰｷﾚﾊﾞｰ COMP	B2	1			7071
11	73800-B43-051	駐車ﾌﾞﾚｰｷ COMP	M1	1			7074
12	73901-B43-050	ｻｲﾄﾞｸﾗｯﾁﾛｯﾄﾞ	M1	1			7084
13	73902-B43-**001**	ｻｲﾄﾞｸﾗｯﾁﾛｯﾄﾞB	B2	1			7110
14	73904-B43-001	ﾈｼﾞﾘｽﾌﾟﾘﾝｸﾞ	M1B	1			7075
15	73907-B43-**000**	ｻｲﾄﾞｸﾗｯﾁﾛｯﾄﾞBL	B2	1			7090
16	76500-B43-000	ﾚﾊﾞｰﾋﾟﾝ 120 COMP	M1	1			7121
17	83200-B18-000	ｺﾝﾄﾛｰﾙｽｲｯﾁ		1			7034
18	83902-B18-000	ﾏﾙｻﾞｶﾞﾈ 11×32×4.5	M1	1			7035
19	91601-A91-001	ｺｲﾙｽﾌﾟﾘﾝｸﾞ 14×50	M1B	1			7087
20	82904-B56-000	ｽﾎﾟﾝｼﾞ 15×100		2			7055
21	73901-B43-050	ｻｲﾄﾞｸﾗｯﾁﾛｯﾄﾞ	M1	1			7104
22	91601-A91-001	ｺｲﾙｽﾌﾟﾘﾝｸﾞ 14×50	M1B	1			7107
23	91233-084120	Uﾅｯﾄ 8		1	販売単位：10		7089
23	91233-084120	Uﾅｯﾄ 8		1	販売単位：10		7109
24	91314-119P7	ｹｰﾌﾞﾙｽﾄﾗｯﾌﾟ 1-19P7		3			7007
25	91644-121080	ﾌﾗﾝｼﾞﾌﾞｯｼｭ 80F-1210		2			7082
26	91731-0809023	ﾚﾊﾞｰｸﾞﾘｯﾌﾟ RJ8		1			7072
27	91731-1008014	ﾚﾊﾞｰｸﾞﾘｯﾌﾟ OH10		1			7083
28	91830-0034105	ｸﾛｽﾚﾊﾞｰｽｲｯﾁSW90SU		1	ﾌﾞｰﾂ：91830-0034105-01 ｽﾌﾟﾘﾝｸﾞﾌﾞｯｸ：91830-0034105-02		7033
29	91314-119P7	ｹｰﾌﾞﾙｽﾄﾗｯﾌﾟ 1-19P7		1			7024
30	91644-121080	ﾌﾗﾝｼﾞﾌﾞｯｼｭ 80F-1210		2			7102
31	92200-0801617	ｺｶﾞﾀB 8×16(7T		2	販売単位：10		7005
32	93100-0601217	ﾌﾗﾝｼﾞB 6×12		3	販売単位：10		7032
33	93100-0602017	ﾌﾗﾝｼﾞB 6×20		3	販売単位：10		7036
34	93100-0801617	ﾌﾗﾝｼﾞB 8×16		3	販売単位：10		7062
35	93100-0802017	ﾌﾗﾝｼﾞB 8×20		4	販売単位：10		7002
36	93300-1002017	ﾌﾗﾝｼﾞB 10×1.25×20		4	販売単位：10		7022
37	91731-1008014	ﾚﾊﾞｰｸﾞﾘｯﾌﾟ OH10		1			7103
38	94002-08410	ﾌﾗﾝｼﾞN 8		2	販売単位：10		7003
39	94006-10410	ﾌﾗﾝｼﾞN 10×1.25		2	販売単位：10		7023
40	94101-08010	ﾐｶﾞｷW 8		1	販売単位：10		7085
41	94210-25150	ﾜﾘﾋﾟﾝ 2.5×15		1	販売単位：10		7092
42	94251-080111	ｽﾅｯﾌﾟﾋﾟﾝ A8×1.8		1	販売単位：10		7086
43	94319-30016	ｽﾌﾟﾘﾝｸﾞﾋﾟﾝ 3×16		1	販売単位：10		7073
44	94510-10080	Cｼﾞｸﾄﾒﾜ 10		1	販売単位：10		7076
45	91311-250	ﾘﾋﾟｰﾄﾀｲ RF250		1	販売単位：10		7077

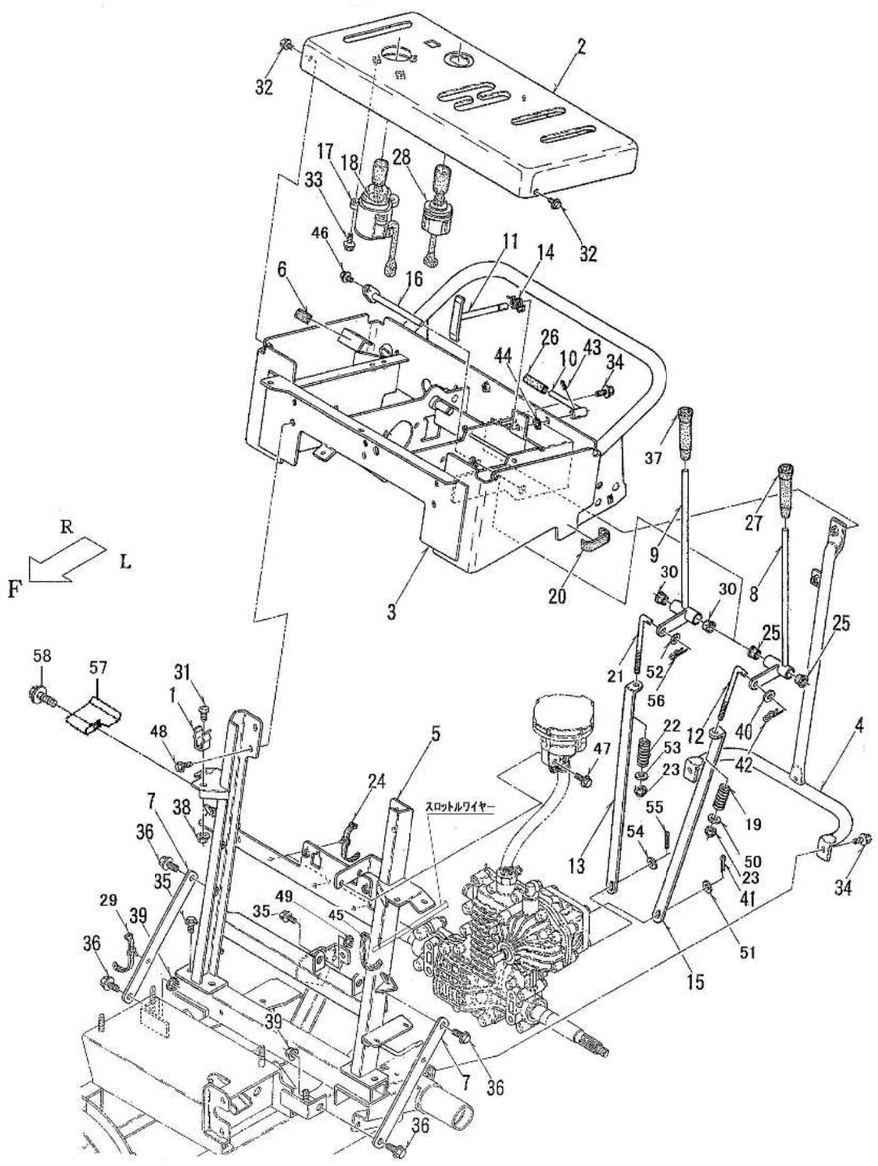

No	品番	品名	処理	個数	備考	適用号機	明細
46	93100-0601217	ﾌﾗﾝｼﾞB 6×12		1	販売単位：10		7122
47	93100-0802017	ﾌﾗﾝｼﾞB 8×20		2	HSTｻﾌﾞﾀﾝｸ用 販売単位：10		7008
48	93100-0802017	ﾌﾗﾝｼﾞB 8×20		4	販売単位：10		7052
49	94002-08410	ﾌﾗﾝｼﾞN 8		2	販売単位：10		7006
50	94101-08010	ﾐｶﾞｷW 8		1	販売単位：10		7088
51	94101-08010	ﾐｶﾞｷW 8		1	販売単位：10		7091
52	94101-08010	ﾐｶﾞｷW 8		1	販売単位：10		7105
53	94101-08010	ﾐｶﾞｷW 8		1	販売単位：10		7108
54	94101-08010	ﾐｶﾞｷW 8		1	販売単位：10		7111
55	94210-25150	ﾜﾘﾋﾟﾝ 2.5×15		1	販売単位：10		7112
56	94251-080111	ｽﾅｯﾌﾟﾋﾟﾝ A8×1.8		1	販売単位：10		7106
57	88901-B70-800	ﾘﾚｰｶﾞｰﾄﾞ	B2	1			7015
58	93100-0801617	ﾌﾗﾝｼﾞB 8×16		1	販売単位：10		7016

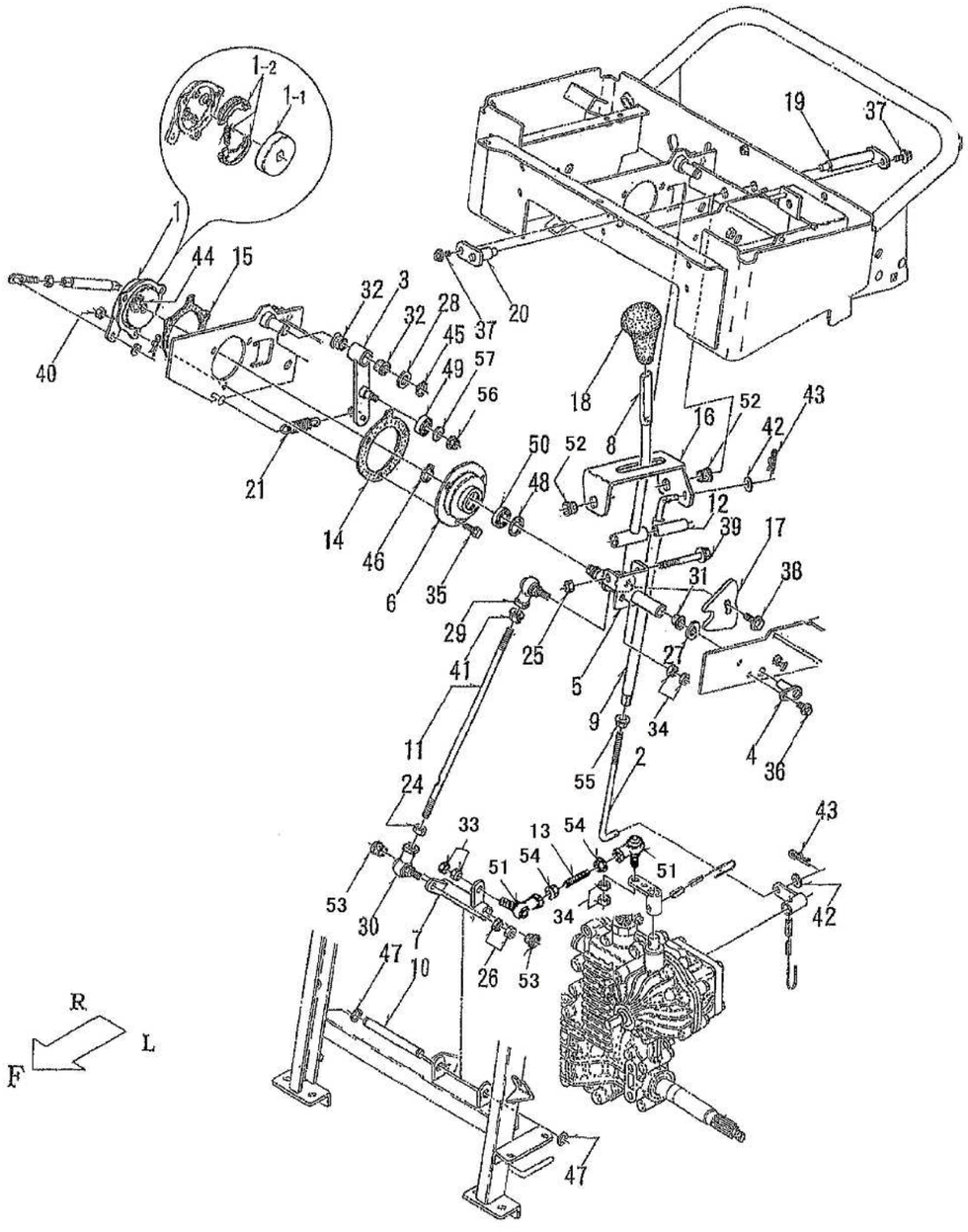

No	品番	品名	処理	個数	備考	適用号機	明細
1	70001-B50-003	ﾌﾞﾚｰｷ ASSY		1	1-1　71901-B50-001　ﾌﾞﾚｰｷﾄﾞﾗﾑ 1-2　W1656-03-S　ﾌﾞﾚｰｷｼｭｰｾｯﾄ		7131
2	73908-B43-002	副変速ﾛｯﾄﾞB	M1	1			7202
3	74400-B50-**001**	ｱｰﾑCOMP	B2M	1			7211
4	74500-B43-000	ﾚﾊﾞｰﾋﾟﾝ30 COMP	M1	1			7144
5	74600-B43-805	変速ﾚﾊﾞｰﾎﾞｽ COMP	B2	1			7141
6	74700-B43-800	ﾌﾞﾚｰｷﾎﾙﾀﾞｰ COMP	B2	1			7138
7	75500-B43-**050**	HSTﾘﾝｸ COMP	B2	1			7181
8	75700-B43-**051**	変速ﾚﾊﾞｰ COMP	B2	1			7151
9	75800-B43-**050**	副変速ﾛｯﾄﾞ A COMP	B2	1			7201
10	75901-B43-050	ﾋﾟﾝ 12×115	M1	1			7183
11	75902-B43-052	HST主変速ﾛｯﾄﾞ	M1	1			7171
12	75903-M72-002	ｶﾗｰ9×63.5	M1	1			7153
13	75904-B43-050	HST主変速ﾘﾝｸ	M1	1			7191
14	75904-B50-000	ﾊﾟｯｷﾝA		1			7132
15	75905-B50-000	ﾊﾟｯｷﾝB		1			7133
16	75906-B43-830	変速ﾚﾊﾞｰｱｰﾑ	B2	1			7161
17	75908-B50-800	変速ﾚﾊﾞｰｶﾑ	B2	1			7146
18	75991-A90-000	変速ﾚﾊﾞｰﾆｷﾞﾘ		1			7152
19	76600-B43-000	HSTﾋﾟﾝ R COMP	M1	1			7163
20	76600-B66-**000**	HSTﾋﾟﾝ F COMP	B2	1			7164
21	91602-B50-001	ｺｲﾙｽﾌﾟﾘﾝｸﾞ 13.4×70	M1B	1			7215
24	91231-0841210	ｺｶﾞﾀﾋﾀﾞﾘN 8(2		1			7176
25	91233-084120	Uﾅｯﾄ 8		1	販売単位：10		7155
26	91235-08100	ﾊｰﾄﾞﾛｯｸN 8		1			7174
27	91251-1225601	ﾏﾙｻﾞｶﾞﾈ 12×25×6.0	M1	1			7149
28	91251-1525231	ﾏﾙｻﾞｶﾞﾈ 15×25×2.3	M1	1			7213
29	91634-080211	ﾘﾝｸﾎﾞｰﾙ BL-8D		1			7172
30	91634-080221	ﾘﾝｸﾎﾞｰﾙ BL-8DL		1			7175
31	91644-121080	ﾌﾗﾝｼﾞﾌﾞｯｼｭ 80F-1210		1			7142
32	91644-151280	ﾌﾗﾝｼﾞﾌﾞｯｼｭ 80F-1512		2			7212
33	91235-08100	ﾊｰﾄﾞﾛｯｸN 8		1			7177
34	91235-08100	ﾊｰﾄﾞﾛｯｸN 8		2			7194
35	92900-0601617	ﾊﾞﾈB 6×16(7T		3	販売単位：10		7136
36	93100-0601217	ﾌﾗﾝｼﾞB 6×12		1	販売単位：10		7145
37	93100-0601617	ﾌﾗﾝｼﾞB 6×16		2	販売単位：10		7165
38	93100-0802017	ﾌﾗﾝｼﾞB 8×20		1	販売単位：10		7147
39	93100-0808017	ﾌﾗﾝｼﾞB 8×80		1			7154
40	94001-06412	N 6(2		3	販売単位：10		7137
41	94002-08410	ﾌﾗﾝｼﾞN 8		1	販売単位：10		7173
42	94101-08010	ﾐｶﾞｷW 8		2	販売単位：10		7204
43	94251-080111	ｽﾅｯﾌﾟﾋﾟﾝ A8×1.8		2	販売単位：10		7205
44	94510-14080	Cｼﾞｸﾄﾒﾜ 14		1	販売単位：10		7148
45	94510-15080	Cｼﾞｸﾄﾒﾜ 15		1	販売単位：10		7214

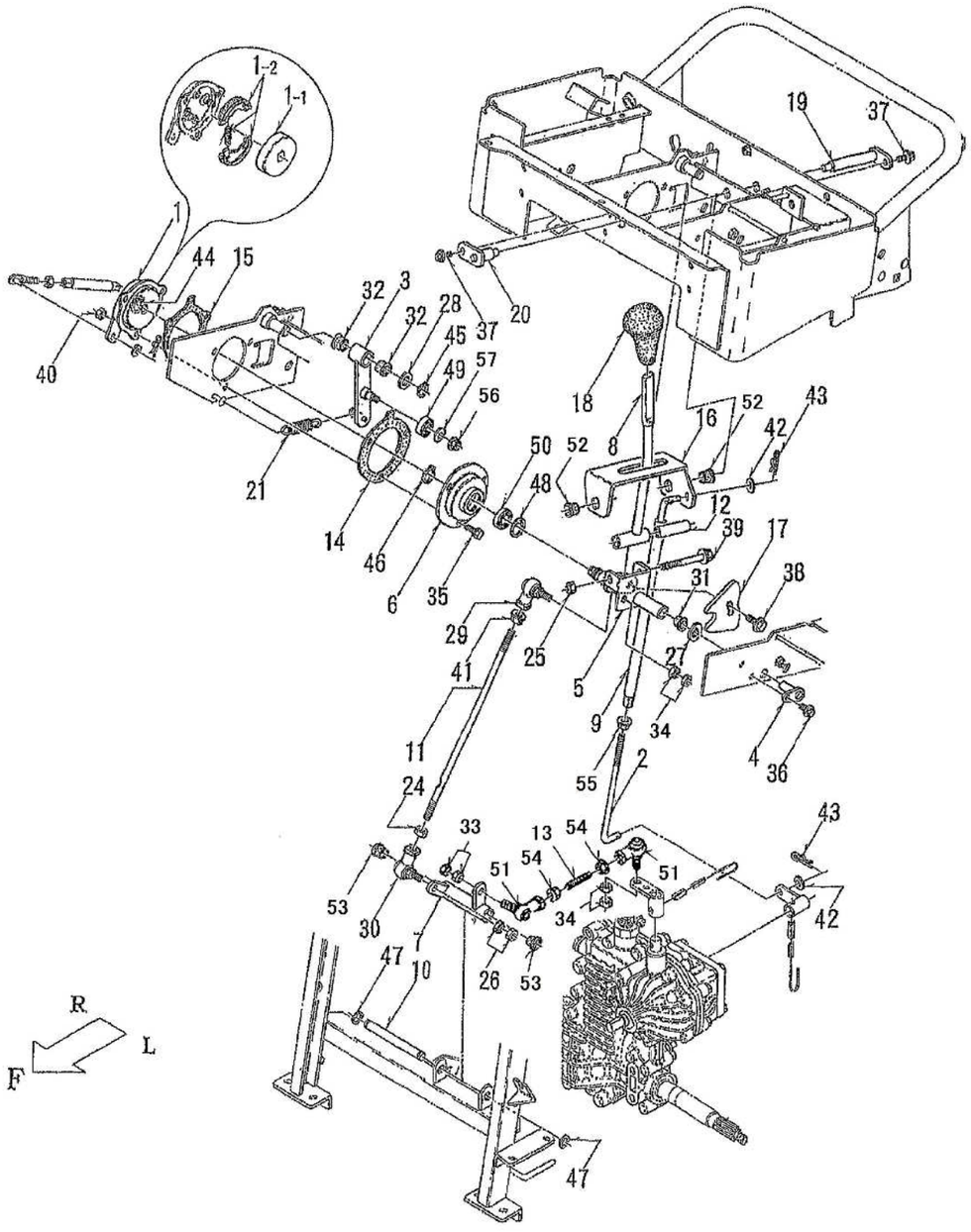

No	品番	品名	処理	個数	備考	適用号機	明細
46	94510-17080	Cｼﾞｸﾄﾒﾜ 17		1	販売単位：10		7143
47	94511-09010	Eﾄﾒﾜ 9		2	販売単位：10		7184
48	94520-30080	Cｱﾅﾄﾒﾜ 30		1			7135
49	96105-06200	ﾍﾞｱﾘﾝｸﾞ 6200UU		1			7216
50	96105-06903	ﾍﾞｱﾘﾝｸﾞ 6903UU		1			7134
51	91634-080211	ﾘﾝｸﾎﾞｰﾙ BL-8D		2			7192
52	91644-121080	ﾌﾗﾝｼﾞﾌﾞｯｼｭ 80F-1210		2			7162
53	91644-121080	ﾌﾗﾝｼﾞﾌﾞｯｼｭ 80F-1210		2			7182
54	94002-08410	ﾌﾗﾝｼﾞN 8		2	販売単位：10		7193
55	94002-08410	ﾌﾗﾝｼﾞN 8		1	販売単位：10		7203
56	94002-08410	ﾌﾗﾝｼﾞN 8		1	販売単位：10		7218
57	94101-08010	ﾐｶﾞｷW 8		1	販売単位：10	～210409	7217

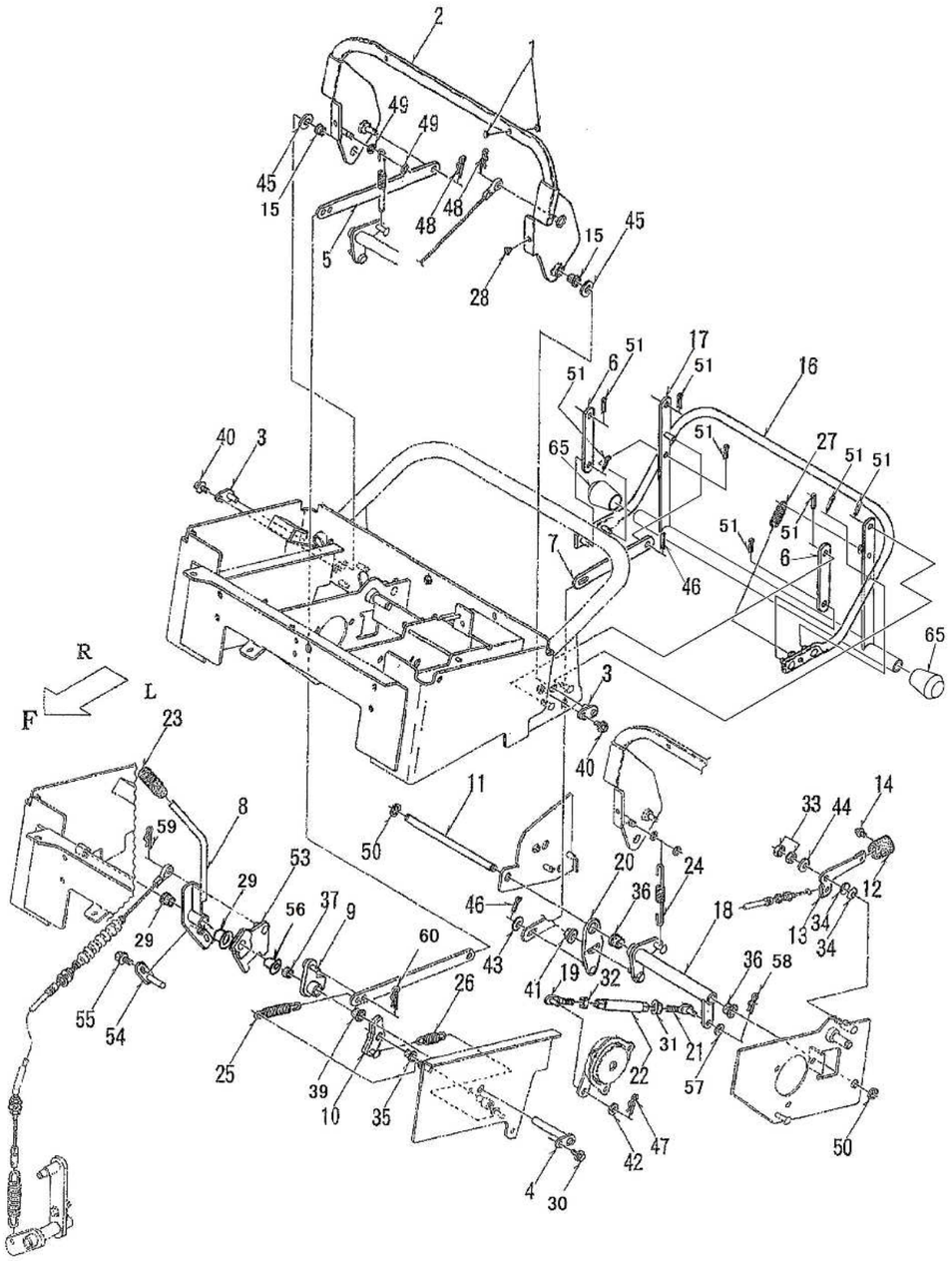

No	品番	品名	処理	個数	備考	適用号機	明細
1	71902-B28-000	ﾘﾍﾞｯﾄ		2			7284
2	73100-B43-453	ﾒｲﾝｸﾗｯﾁﾚﾊﾞｰ COMP	Y3M	1			7281
3	73200-B50-000	ﾚﾊﾞｰﾋﾟﾝ 15 COMP	M1	2			7285
4	73600-B39-000	ﾚﾊﾞｰﾋﾟﾝ75.5 COMP	M1	1			7314
5	73905-B43-801	ﾚﾊﾞｰﾘﾝｸ	B2	1			7288
6	73909-B43-800	ﾚﾊﾞｰﾘﾝｸ100	B2	2			7263
7	73910-B43-**000**	停止ﾚﾊﾞｰﾘﾝｸ	B2	1			7251
8	74100-B80-**001**	ｵｰｶﾞｸﾗｯﾁﾚﾊﾞｰ COMP	B2	1			7301
9	74400-B80-800	ｶﾑ COMP	B2	1			7311
10	74500-B80-800	ｽﾄｯﾊﾟｰ COMP	B2	1			7321
11	75905-B43-000	ﾋﾟﾝ 12×205	M1	1			7223
12	75907-B18-000	ｽﾛｯﾄﾙﾚﾊﾞｰﾉﾌﾞ		1			7275
13	75907-B39-**000**	ｽﾛｯﾄﾙﾚﾊﾞｰ	B2	1			7271
14	75908-B18-001	ｽﾍﾟｼｬﾙｽｸﾘｭｰ 4×8		1			7276
15	91644-121080	ﾌﾗﾝｼﾞﾌﾞｯｼｭ 80F-1210		2			7282
16	76100-B43-**602**	非常停止ﾚﾊﾞｰA COMP	Y3M	1	本機はオレンジ色　部品は黒色		7261
17	73800-B80-000	非常停止ﾚﾊﾞｰB COMP	Y3	1			7262
18	76300-B43-**001**	ﾚﾊﾞｰｱｰﾑ COMP	B2	1			7221
19	76300-B50-000	調整ﾛｯﾄﾞL COMP	M1	1			7231
20	76400-B43-**000**	ﾚﾊﾞｰｱｰﾑｱｼﾞｬｽﾀｰ COMP	B2	1			7225
21	76400-B50-000	調整ﾛｯﾄﾞR COMP	M1	1			7236
22	76904-B54-**000**	ﾘﾝｸ125	B2	1			7235
23	76902-B18-001	操作ﾚﾊﾞｰﾆｷﾞﾘ(黄)		1			7303
24	91601-B50-003	ｺｲﾙｽﾌﾟﾘﾝｸﾞ 10×118	M1B	1			7241
25	66902-M77-000	ｺｲﾙｽﾌﾟﾘﾝｸﾞ 18.4×92	M1B	1			7313
26	91603-B50-001	ｺｲﾙｽﾌﾟﾘﾝｸﾞ 10×50	M1B	1			7323
27	91603-B50-001	ｺｲﾙｽﾌﾟﾘﾝｸﾞ 10×50	M1B	1			7265
28	91701-A41-000	ｸﾞﾛﾒｯﾄφ6		2			7283
29	91644-121080	ﾌﾗﾝｼﾞﾌﾞｯｼｭ 80F-1210		2			7302
30	93100-0601217	ﾌﾗﾝｼﾞB 6×12		1	販売単位：10		7315
31	94002-08410	ﾌﾗﾝｼﾞN 8		1	販売単位：10		7237
32	91231-0841210	ｺｶﾞﾀﾋﾀﾞﾘN 8(2		1			7232
33	91235-08100	ﾊｰﾄﾞﾛｯｸN 8		1			7274
34	91252-082	ｻﾗﾊﾞﾈ H 8		2	販売単位：10		7273
35	91644-101280	ﾌﾗﾝｼﾞﾌﾞｯｼｭ 80F-1012		1			7322
36	91644-121080	ﾌﾗﾝｼﾞﾌﾞｯｼｭ 80F-1210		2			7222
37	91645-120880	ﾌﾞｯｼｭ 80B-1208		1			7312
39	91644-121080	ﾌﾗﾝｼﾞﾌﾞｯｼｭ 80F-1210		1			7316
40	93100-0601217	ﾌﾗﾝｼﾞB 6×12		2	販売単位：10		7287
41	94002-08410	ﾌﾗﾝｼﾞN 8		1	販売単位：10		7226
42	94101-06010	ﾐｶﾞｷW 6		1	販売単位：10		7233
43	94101-08010	ﾐｶﾞｷW 8		1	販売単位：10		7252
44	94101-08015	ﾀﾞｲﾏﾙW 8		1	販売単位：10		7272
45	94101-12010	ﾐｶﾞｷW 12		2	(ﾒｲﾝｸﾗｯﾁLR調整用) 販売単位：10		7286

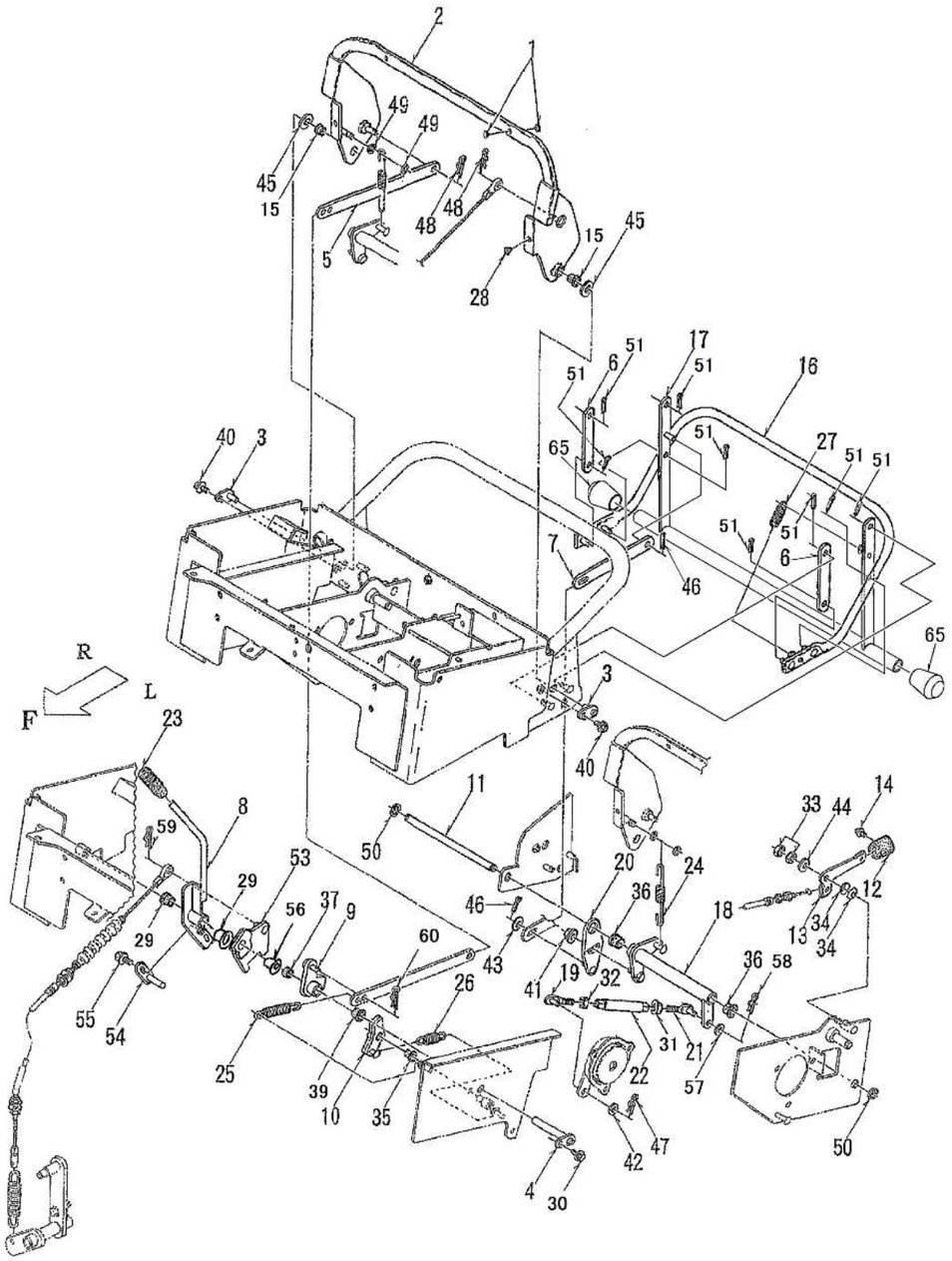

No	品番	品名	処理	個数	備考	適用号機	明細
46	94210-25150	ﾜﾘﾋﾟﾝ 2.5×15		2	販売単位：10		7253
47	94251-060111	ｽﾅｯﾌﾟﾋﾟﾝ A6×1.8		1	販売単位：10		7234
48	94251-080111	ｽﾅｯﾌﾟﾋﾟﾝ A8×1.8		2	販売単位：10		7289
49	94511-07010	Eﾄﾒﾜ 7		2	販売単位：10		7290
50	94511-09010	Eﾄﾒﾜ 9		2	販売単位：10		7224
51	94210-25150	ﾜﾘﾋﾟﾝ 2.5×15		8	販売単位：10		7264
53	74200-B80-801	ﾜｲﾔｰﾌﾟﾚｰﾄ COMP	B2	1			7308
54	74300-B80-800	ｼｬﾌﾄﾌﾟﾚｰﾄ COMP	B2	1			7305
55	93100-0601617	ﾌﾗﾝｼﾞB 6×16		1	販売単位：10		7306
56	91644-121080	ﾌﾗﾝｼﾞﾌﾞｯｼｭ 80F-1210		1			7309
57	94101-06010	ﾐｶﾞｷW 6		1	販売単位：10		7238
58	94251-060111	ｽﾅｯﾌﾟﾋﾟﾝ A6×1.8		1	販売単位：10		7239
59	94251-080111	ｽﾅｯﾌﾟﾋﾟﾝ A8×1.8		1	販売単位：10		7304
60	94251-080111	ｽﾅｯﾌﾟﾋﾟﾝ A8×1.8		1	販売単位：10		7324
64	-						7350
65	91355-1723	ｺﾞﾑ足 KP-6		2			7351

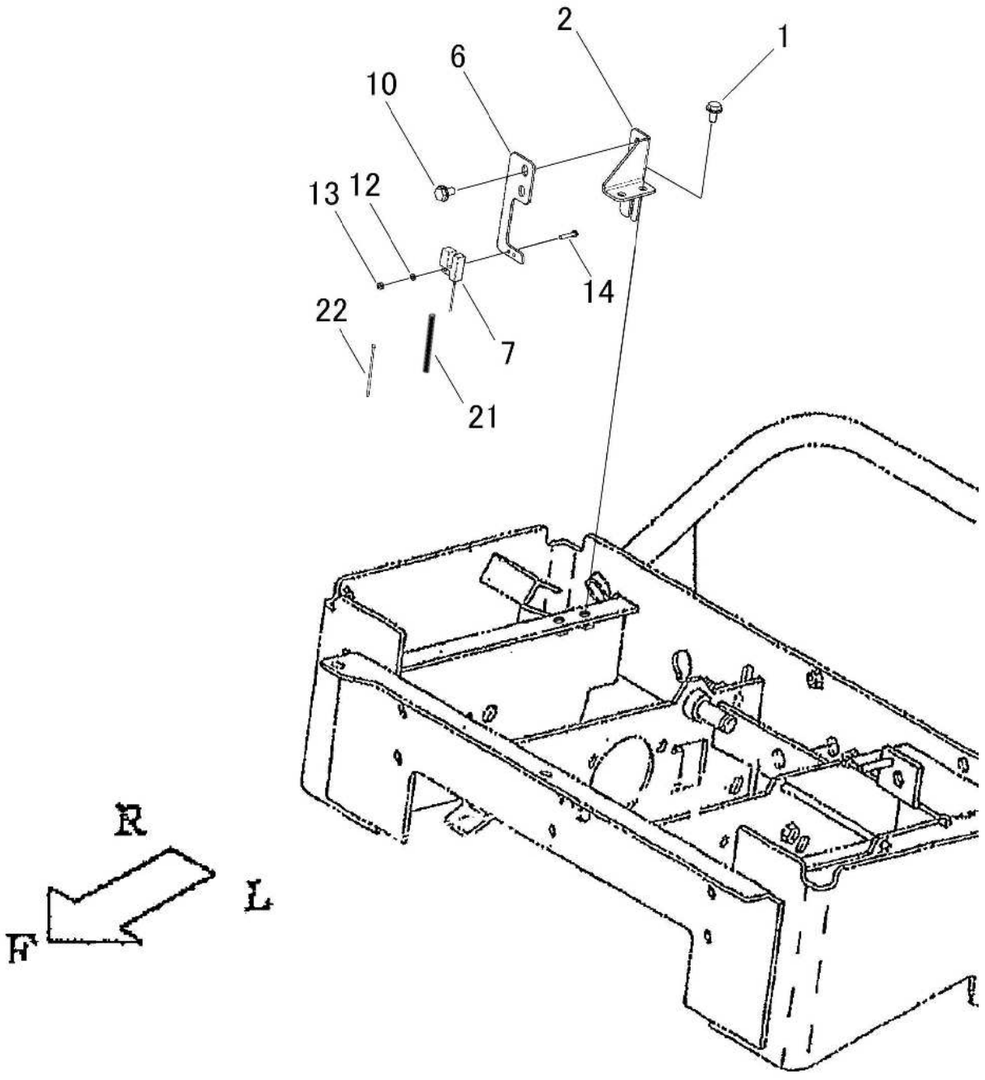

No	品番	品名	処理	個数	備考	適用号機	明細
1	74600-B80-**801**	ｽｲｯﾁﾌﾞﾗｹｯﾄ COMP	B2	1			7401
2	93100-0601217	ﾌﾗﾝｼﾞB 6×12		2	販売単位：10		7402
3	-						7403
6	74901-B80-800	ｶﾞｲﾄﾞﾌﾟﾚｰﾄ	B2	1			7406
7	83300-B56-030	ﾘｰﾄﾞｽｲｯﾁ		1			7407
10	93100-0601217	ﾌﾗﾝｼﾞB 6×12		2	販売単位：10		7410
11	-						7411
12	94111-03012	ﾊﾞﾈW3		2	販売単位：10		7412
13	94001-03412	N3(2		2	販売単位：10		7413
14	93500-0301614	ﾅﾍﾞｺﾈｼﾞ 3×16		2	販売単位：10		7414
15	-						7415
21	91382-0501201	ｺﾙｹﾞｰﾄ5×120		1			7421
22	91310-150	ﾅｲﾛﾝﾊﾞﾝﾄﾞ PRT1.5S		2	販売単位：10		7422

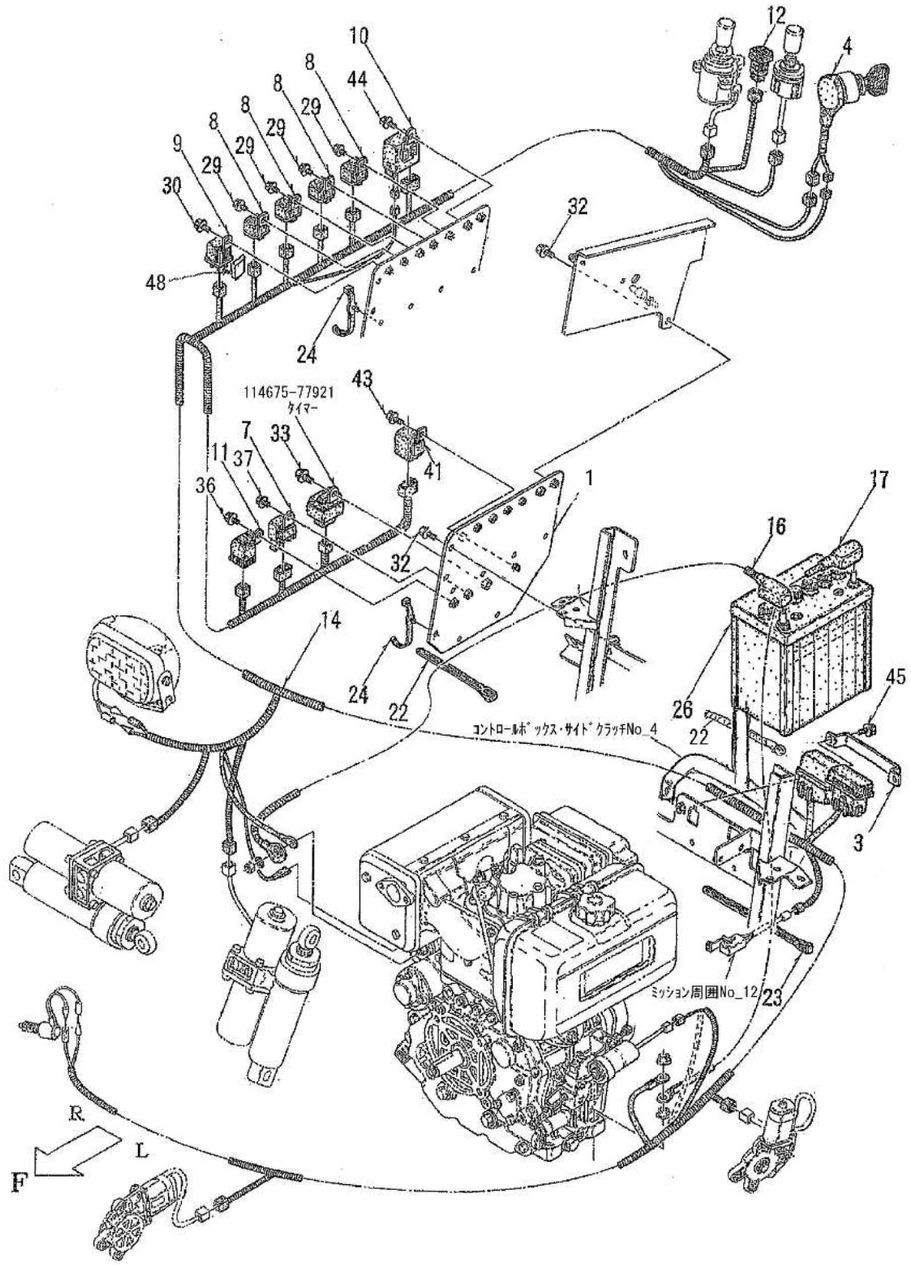

No	品番	品名	処理	個数	備考	適用号機	明細
1	82100-B80-**030**	ﾘﾚｰﾌﾞﾗｹｯﾄ COMP	B2	1			8001
3	82902-B43-000	ﾋｭｰｽﾞBOXｸﾗﾝﾌﾟ	M1	1			8131
4	83100-A90-000	ｽﾀｰﾃｨﾝｸﾞｽｲｯﾁ		1	198360-52160 キーのみ(2個入り		8121
7	84100-B32-001	C リレー		1			8041
8	84200-B56-000	モーターリレー		4			8021
9	84100-B46-000	リレー 1B-1M		1			8011
10	84200-B88-000	シュータリレー		1			8061
11	84500-B18-001	NO リレー		1			8031
12	83100-B96-000	防水照光ｽｲｯﾁ		1			8111
14	85100-B80-050	ﾒｲﾝﾊｰﾈｽ		1	91815-10401 ｵｰﾄﾋｭｰｽﾞｹｰｽﾌﾀ 4-01		8101
16	87100-B43-000	ﾊﾞｯﾃﾘｰｺｰﾄﾞ(+650		1			8151
17	87200-B43-000	ﾊﾞｯﾃﾘｰｺｰﾄﾞ(-700		1			8152
22	91311-140	ﾘﾋﾟｰﾄﾀｲ RF140		3	販売単位：10		8161
23	91311-250	ﾘﾋﾟｰﾄﾀｲ RF250		2	販売単位：10		8162
24	91314-11W02	ｹｰﾌﾞﾙｽﾄﾗｯﾌﾟ 1-1W02		7			8002
26	91890-055B24R	ﾊﾞｯﾃﾘｰ 55B24R		1			8171
29	93100-0601217	ﾌﾗﾝｼﾞB 6×12		4	販売単位：10		8022
30	93100-0601217	ﾌﾗﾝｼﾞB 6×12		1	販売単位：10		8012
32	93100-0601617	ﾌﾗﾝｼﾞB 6×16		2	販売単位：10		8003
33	93100-0801617	ﾌﾗﾝｼﾞB 8×16		1	114675-77920 ﾀｲﾏｰ 用 販売単位：10		8065
36	93100-0601217	ﾌﾗﾝｼﾞB 6×12		1	販売単位：10		8032
37	93100-0601217	ﾌﾗﾝｼﾞB 6×12		1	販売単位：10		8042

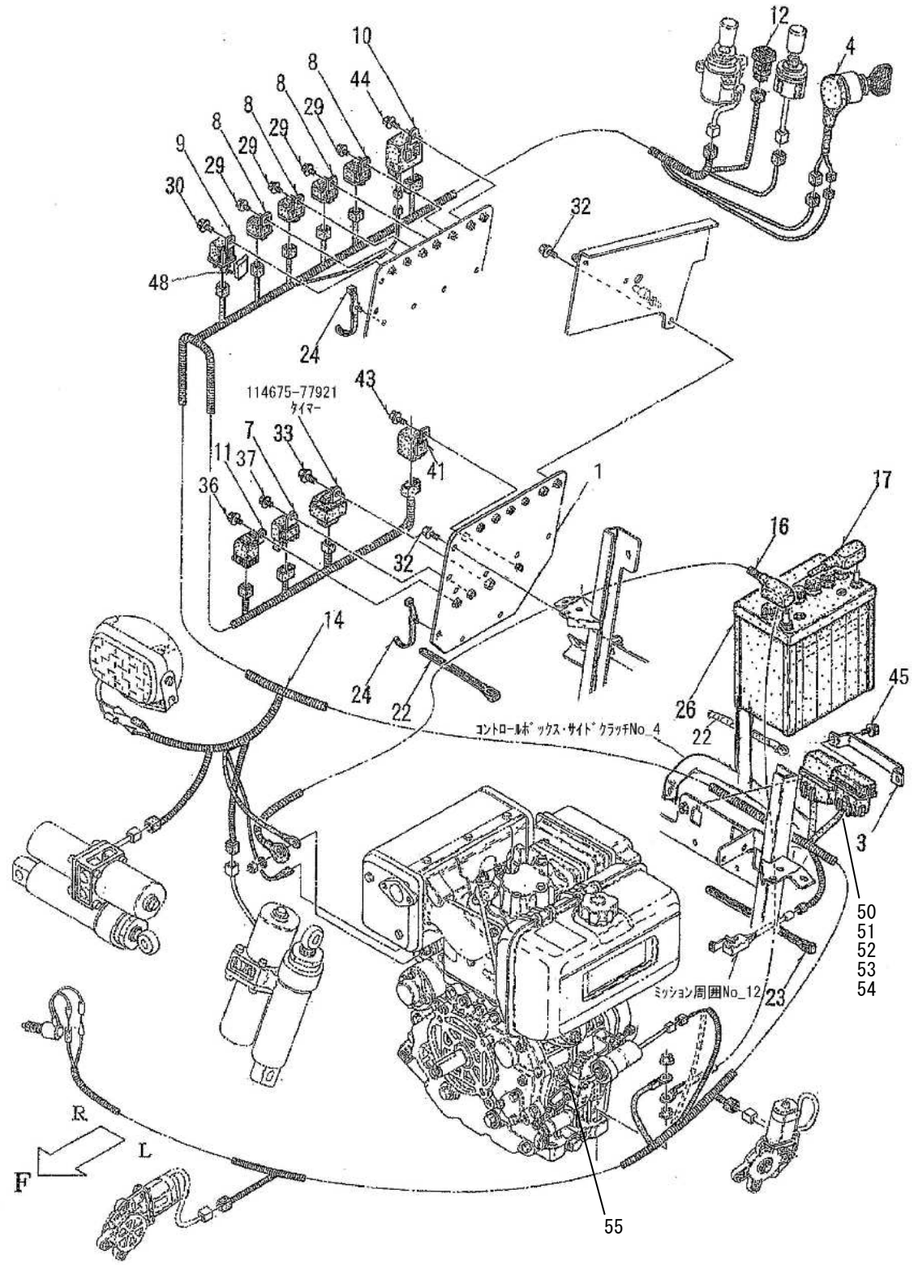

No	品番	品名	処理	個数	備考	適用号機	明細
41	84100-B81-000	ﾀｲﾏｰ3SEC		1			8051
43	93100-0601617	ﾌﾗﾝｼﾞB 6×16		1	販売単位：10		8053
44	93100-0601617	ﾌﾗﾝｼﾞB 6×16		1	販売単位：10		8062
45	93100-0601617	ﾌﾗﾝｼﾞB 6×16		2	販売単位：10		8132
48	89901-B80-000	ｽﾎﾟﾝｼﾞ 30×30		1			8013
49	-						7054
50	91811-105	ﾌﾞﾚｰﾄﾞﾋｭｰｽﾞ5A		1	ﾋｭｰｽﾞﾎﾞｯｸｽ内		
51	91811-115	ﾌﾞﾚｰﾄﾞﾋｭｰｽﾞ15A		1	ﾋｭｰｽﾞﾎﾞｯｸｽ内		
52	91811-125	ﾌﾞﾚｰﾄﾞﾋｭｰｽﾞ25A		2	ﾋｭｰｽﾞﾎﾞｯｸｽ内		
53	91811-340	ｽﾛｰﾌﾞﾛｰﾋｭｰｽﾞ40A Type AS		1	ｽﾛｰﾌﾞﾛｰﾋｭｰｽﾞﾎﾞｯｸｽ内		
54	91811-350	ｽﾛｰﾌﾞﾛｰﾋｭｰｽﾞ50A Type AS		1	ｽﾛｰﾌﾞﾛｰﾋｭｰｽﾞﾎﾞｯｸｽ内		
55	24911-200000	ﾋｭｰｽﾞ(20A		1	ｶｰﾚﾝﾄﾘﾐｯﾀ用		

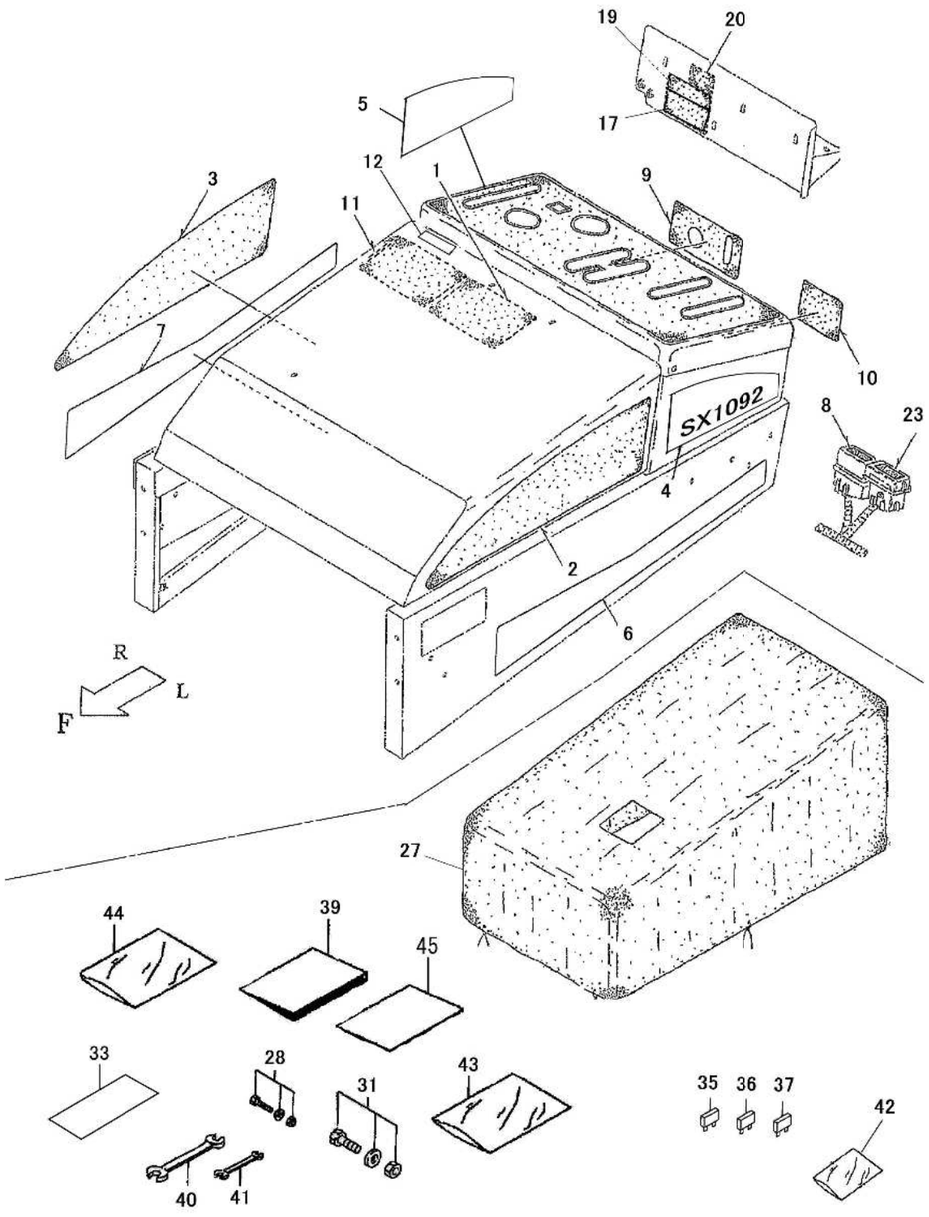

No	品番	品名	処理	個数	備考	適用号機	明細
1	79907-B80-030	ﾘﾚｰﾏｰｸ		1			7932
2	79901-B80-001	ﾎﾞﾝﾈｯﾄﾏｰｸ L		1			7906
3	79902-B80-001	ﾎﾞﾝﾈｯﾄﾏｰｸ R		1			7907
4	79903-B80-001	SX1092ﾏｰｸ L		1			7908
5	79904-B80-001	SX1092ﾏｰｸ R		1			7909
6	79905-B80-001	DIESELﾏｰｸ L		1			7904
7	79906-B80-001	DIESELﾏｰｸ R		1			7905
8	79916-B39-000	ｽﾛｰﾌﾞﾛｰﾋｭｰｽﾞﾏｰｸ		1			7922
9	79980-B43-052	ｷｰｽｲｯﾁﾏｰｸ		1			7902
10	79990-B43-003	駐車ﾌﾞﾚｰｷﾏｰｸ		1			7903
11	79902-B66-000	ﾒﾝﾃﾅﾝｽﾏｰｸ		1			7931
12	91193-019	ﾃﾞｯﾄﾞﾏﾝ危険ﾗﾍﾞﾙ		1			9007
17		機体番号付社銘板(ﾌﾞﾗﾝﾄﾞﾛｺﾞ)		1	非売品		9021
19	91910-B80-030	型式ﾗﾍﾞﾙ(SX1092T		1			9022
20	91906-B72-050	SSSﾏｰｸ		1			7941
23	79988-B44-000	ﾋｭｰｽﾞﾏｰｸD		1			7921
27	78100-A90-001	ｼｰﾄｶﾊﾞｰ		1	同梱部品		9031
28	90002-B10-000	ｼｬｰﾎﾞﾙﾄ8×25(ﾛｯｸﾅｯﾄASSY)		1	同梱部品　10セット入		9032
31	90002-B18-000	ｼｬｰﾎﾞﾙﾄ 10×30 ASSY		1	同梱部品　10セット入		9033
33		検査合格証		1	非売品		9012
35	91811-115	ﾌﾞﾚｰﾄﾞﾋｭｰｽﾞ 15A		1	同梱部品		9042
36	91811-105	ﾌﾞﾚｰﾄﾞﾋｭｰｽﾞ 5A		1	同梱部品		9041
37	91811-125	ﾌﾞﾚｰﾄﾞﾋｭｰｽﾞ 25A		1	同梱部品		9043
39	91901-B80-050	取扱説明書(SX1092)		1			9011
40	91905-B16-000	ｺﾝﾋﾞﾈｰｼｮﾝﾚﾝﾁ 17		2	同梱部品		9035
41	91903-B43-000	ｺﾝﾋﾞﾈｰｼｮﾝﾚﾝﾁ 12		2	同梱部品		9034
42		ﾎﾟﾘﾌﾞｸﾛ0.03×80×120		1	非売品		9050
43		ﾎﾟﾘﾌﾞｸﾛ0.07×150×230		1	工具ASSY　非売品		9052
44		ｴｱｰｷｬｯﾌﾟﾌｸﾛ 240×325		1	非売品		9053
	08902-B70-000	ｼｰﾄｶﾊﾞｰ(ｼﾙﾊﾞｰ		ｵﾌﾟｼｮﾝ部品			

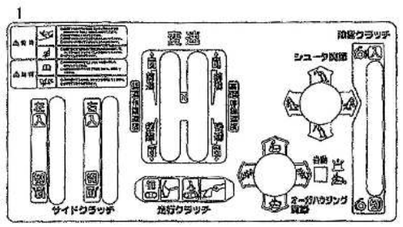







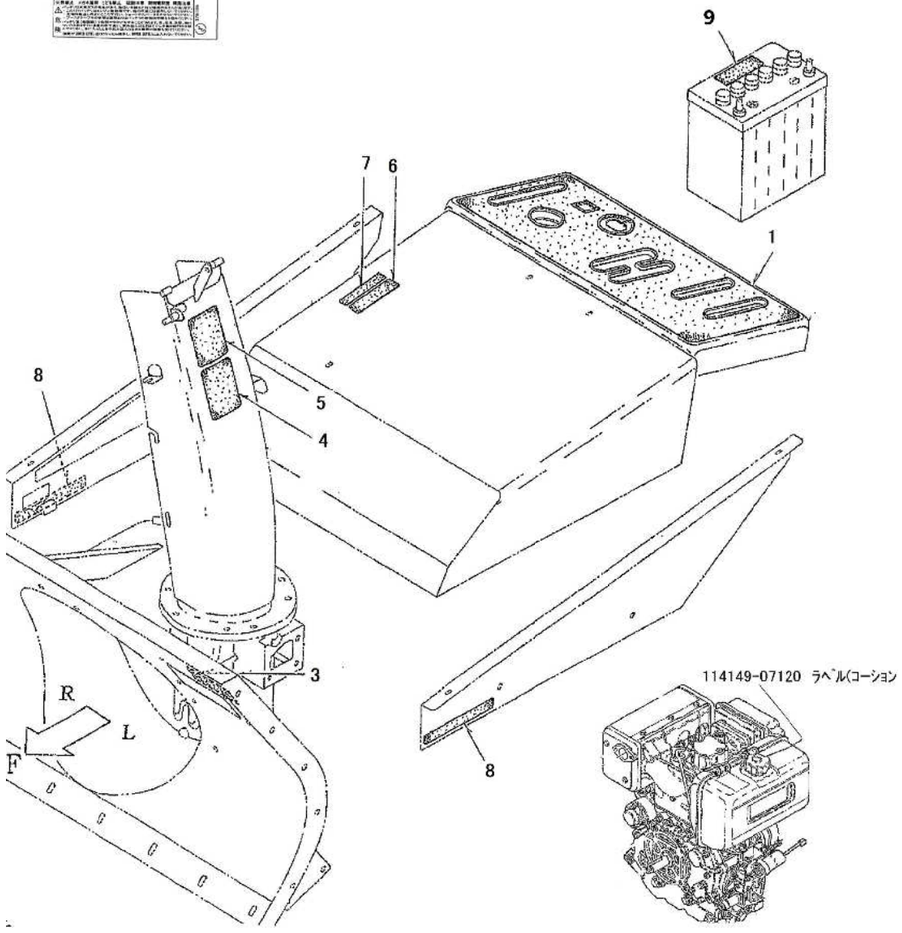

No	品番	品名	処理	個数	備考	適用号機	明細
1	79901-B66-002	ﾊﾟﾈﾙﾏｰｸ		1			7901
3	91193-006	ｵｰｶﾞ危険ﾗﾍﾞﾙ(ﾖｺ		1			9001
4	91194-002	飛散警告ﾗﾍﾞﾙ		1			9002
5	91194-004	ﾌﾞﾛﾜ警告ﾗﾍﾞﾙ		1			9003
6	91194-008	排気ｶﾞｽ警告ﾗﾍﾞﾙ(ﾖｺ		1			9004
7	91195-001	ﾏﾌﾗｰ注意ﾗﾍﾞﾙ		1			9005
8	91195-010	ｶﾊﾞｰ注意ﾗﾍﾞﾙ		2			9006
9	91193-023	ﾊﾞｯﾃﾘｰ危険ﾗﾍﾞﾙ		1			9008